Trottinette électrique urbaine

Manuel d'installation & d'utilisation

Lite

Réf : FX1L4
FX1L5

Speed

Réf : FX8

Max

Réf : FX10

ELECTRIC SCOOTER
Installation & use manual

PATINETE ELÉCTRICO
Manual de instalación y de utilización

ELEKTRISCHER ROLLER
Einrichtungs- & Benutzungshandbuch

MONOPATTINO ELETTRICO
Manuale d'impianto & d'utilizzo

VOUWBAARE ELEKTRISCH
Handboek van installatie & gebruik

TROTINETE ELÉCTRICO
Manual de instalação & de utilização

SOMMAIRE

INSTRUCTIONS DE SECURITE	02
DIMENSIONS	03
VUE ECLATEE	04
UTILISATION DE LA BATTERIE	07
RECHARGE DE LA BATTERIE	08
APPRENTISSAGE	09
PLIAGE & DEPLIAGE	10
CARACTERISTIQUES TECHNIQUES	11
DECLARATION DE CONFORMITE	14
ASSISTANCE TECHNIQUE & GARANTIE	17
MENTIONS LEGALES	17

INSTRUCTIONS DE SECURITE

BEEPER vous remercie de votre achat et vous invite avant toute utilisation de votre Engin de Déplacement Personnel (EDP), à prendre connaissance du mode d'emploi et des différentes précautions de sécurité.

- Veuillez utiliser votre EDP conformément au règlement de la sécurité routière et dans des conditions de sécurité optimales. Vous êtes le seul responsable de votre conduite, IXIT Beeper se dégage de toute responsabilité.
- Pour une utilisation de votre EDP en toute sécurité, veuillez toujours être en pleine possession de vos moyens et portez toujours des équipements de protection nécessaires ainsi qu'un casque homologué. Veuillez porter un vêtement ou équipement rétro-réfléchissant pour toute circulation la nuit ou lorsque la visibilité est insuffisante.
- Il est interdit d'utiliser un EDP en portant des écouteurs ou un casque audio ainsi que de transporter un passager.
- Veuillez noter que l'utilisation de ce produit peut entraîner des blessures pouvant causer la mort à cause de pertes de contrôle, de collisions ou de chutes.
- Ne pas utiliser sans entrainement, à vitesse élevée, sur terrains accidentés ou en pentes.
- L'usage de votre EDP est déconseillé aux moins de 12 ans et interdit aux moins de 8 ans.

Attention : pour toute utilisation d'un EDP, vous devez disposer obligatoirement d'une assurance responsabilité civile.

Lite

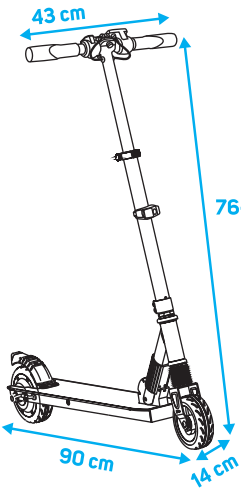

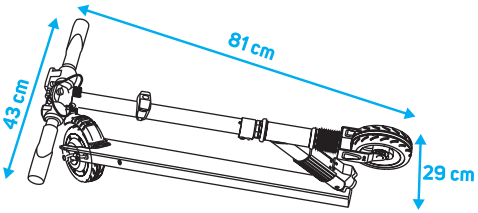

Speed

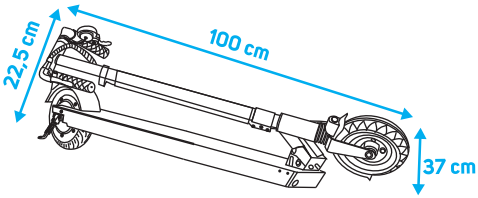

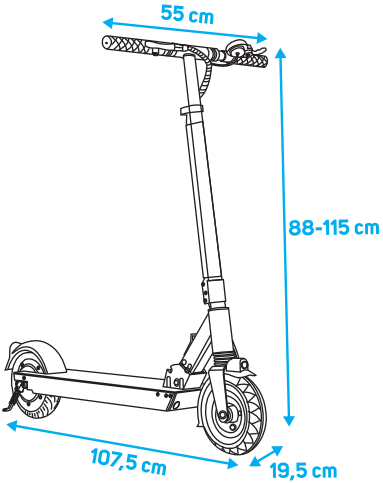

Max

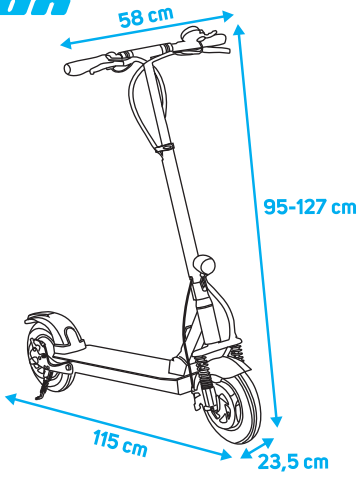

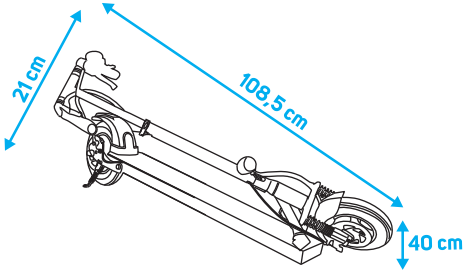

Lite

Avant d'utiliser votre EDP, découvrez-le sous les moindres coutures :

1. Guidon
2. Gâchette de frein
3. Ecran LCD
4. Gâchette d'accélération
5. Bouton de verrouillage
6. Eclairage avant
7. Fourche avant
8. Roue avant
9. Plateforme de pied
10. Béquille
11. Moteur et roue arrière
12. Feu arrière
13. Frein arrière
14. Port de charge
15. Système de pliage
16. Colonne
17. Chargeur

VUE ECLATEE

Speed

Avant d'utiliser votre EDP, découvrez-le sous les moindres coutures :

1. Afficheur LCD
2. Gâchette d'accélération
3. Guidon
4. Frein
5. Bouton de verrouillage
6. Colonne
7. Amortisseur avant
8. Feu LED avant
9. Garde boue avant
10. Roue avant
11. Plateforme de pied
12. Béquille
13. Moteur et roue arrière
14. Feu LED arrière
15. Garde boue arrière
16. Double amortisseurs
17. Port de charge
18. Système de pliage
19. Câble de frein
20. Chargeur

Max

Avant d'utiliser votre EDP, découvrez-le sous les moindres coutures :

1. Gachette de frein avant
2. Bouton Feu LED avant et klaxon
3. Guidon
4. Afficheur LCD
5. Gachette d'accelération
6. Gâchette de frein arrière
7. Bouton de verrouillage
8. Colonne
9. Feu LED avant
10. Amortisseurs avant
11. Garde boue avant
12. Roue avant
13. Frein à disque avant
14. Plateforme de pied
15. Béquille
16. Moteur et roue arrière
17. Frein à disque arrière
18. Feu LED arrière
19. Garde boue arrière
20. Feux latéraux et clignotants
21. Port de charge
22. Système de pliage
23. Clefs
24. Alarme
25. Vérrouillage de la trottinette
26. Déverrouillage de la trottinette
27. Démarrage à distance
28. Chargeur

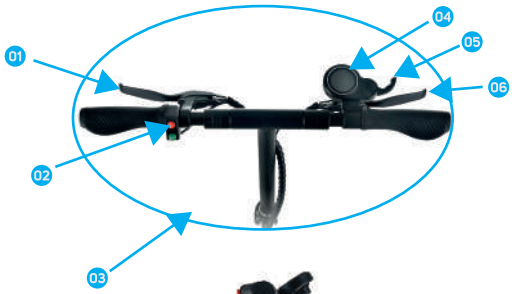

1. Instructions de sécurité de la batterie

- La batterie doit être tenue hors de portée des enfants. Si certains composants de la batterie sont avalés, consultez un médecin immédiatement.
- Avant première utilisation, veuillez charger votre batterie au maximum.
- Veuillez rechargez votre batterie avant que celle-ci ne soit totalement déchargée.
- Pour avoir une satisfaction complète de votre véhicule, veuillez veiller à ce qu'il soit chargé au moins à 50%.
- Si vous stockez votre véhicule, veuillez faire attention à ce que la batterie soit entre 30 et 40% d'autonomie.
- Veuillez ne pas dépasser 30 jours sans recharger votre batterie.
- Veuillez utiliser le chargeur fourni correspondant à la batterie de votre véhicule.
- Veuillez ne pas stocker votre véhicule à une température en dessous de 0°C ou en plein soleil.
- Une recharge inaproprié, des dommages, l'humidité ou une surchauffe peu émettre de la fumée, exploser, provoquer une forte source de chaleur ou un départ de feu sur la batterie.
- Ne laissez pas votre véhicule charger sans surveillance.
- Ne pas utiliser la batterie si cette dernière est endommagée, veuillez alors la remplacer. Pour réduire les risques d'incendie ou brûlure, ne la jetez pas avec les ordures ménagères. Afin de préserver l'environnement, la batterie doit être déposée dans les points de collecte en vigueur.

2. Recharge de la batterie

Pour préserver le bon fonctionnement de votre EDP, nous vous conseillons de charger la batterie après chaque utilisation. Voici quelques conseils d'entretien pour votre sécurité et contribuer à optimiser la durée de vie de votre produit.

LED Rouge = en charge

LED Verte = rechargée

Sur l'afficheur, une jauge complète = la trottinette est chargée à 100%.

Pour charger votre EDP, branchez l'embout du chargeur à l'espace indiqué sur la batterie, puis la prise sur le secteur.

- Veillez à bien séchez le produit, ainsi que le connecteur de recharge avant de brancher le chargeur.
- Les barres situées sur l'afficheur vous indiquent le niveau de charge de votre véhicule.
- Plus la batterie est utilisée, plus la durée de recharge peut s'allonger.
- L'autonomie varie en fonction de la température.

UTILISATION DE LA BATTERIE (SUITE)

2. Précautions d'utilisation du chargeur

Prière de lire attentivement les instructions suivantes avant chaque utilisation du chargeur :

- Le chargeur fonctionne uniquement avec l'adaptateur secteur qui lui est dédié. L'utilisation d'un autre adaptateur peut endommager le produit.
- L'adaptateur doit être branché sur une prise domestique normale et facilement accessible.
- Ne pas couvrir, exposer à une source de chaleur ou d'humidité et utilisez dans un endroit aéré.
- Ne pas poser d'autres équipements sur le chargeur.
- Ne pas laisser le chargeur branché quand vous ne l'utilisez pas.
- N'utilisez pas le chargeur s'il est endommagé.
- Le câble souple externe de ce transformateur ne peut pas être remplacé. En cas d'endommagement du cordon, il convient de mettre le transformateur au rebus.
- Ne jamais raccorder et déconnecter les bornes de raccordement de la batterie tant que le câble d'alimentation est encore raccordé au secteur. Il faut toujours retirer en premier lieu la fiche de la prise de courant.
- Ne stockez pas votre chargeur secteur dans des zones de basse température. Lorsque celui-ci reprend sa température normale, de l'humidité peut se former à l'intérieur de l'appareil et endommager les circuits électroniques.
- Débranchez le chargeur pendant les orages ou au cours de longues périodes de non utilisation, afin d'éviter de l'endommager.

PARAMETRAGE AFFICHEUR

Vous pouvez paramétrer certaines options sur votre trottinette. Attention, ces manipulations doivent se faire avec précaution car elles touchent les régalges internes de la trottinette.

Lite

Appuyez en même temps sur bouton haut et le bouton bas. Une fois que le menu affiche P1, appuyez sur le bouton du milieu pour changer de paramètre. Pour modifier la donnée, appuyez sur le bouton haut ou bas.

P1 - Choisir l'unité de vitesse
Flèche du haut : 1 = mp/h
Flèche du bas : 0 = km/h

P2 - Régulateur de vitesse
Flèche du haut : 1 = ON
Flèche du bas : 0 = OFF

P3 - Démarrer la trottinette à l'arrêt ou avec une poussée du pied
Flèche du haut : 1 = ON
Flèche du bas : 0 = OFF

Speed & Max

Appuyez en même temps sur ON/OFF et M. Une fois que le menu affiche P1, cliquer sur le bouton ON/OFF pour changer de paramètre. Pour modifier la donnée, appuyez sur M.

P9 - Démarrer la trottinette à l'arrêt ou avec une poussée du pied
Flèche du haut : 1 = ON
Flèche du bas : 0 = OFF

P16 - Régulateur de vitesse
Flèche du haut : 1 = ON
Flèche du bas : 0 = OFF

Les autres paramètres NE DOIVENT EN AUCUN CAS être modifiés sous risque de dérégler le paramétrage complet de la trottinette

1. Présentation des commandes

Lite

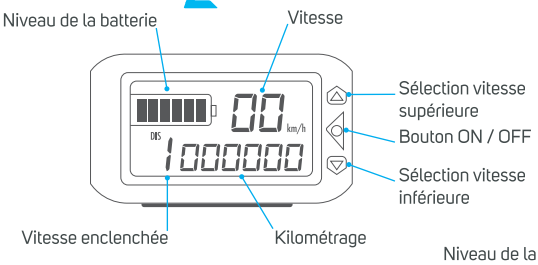

Speed & Max

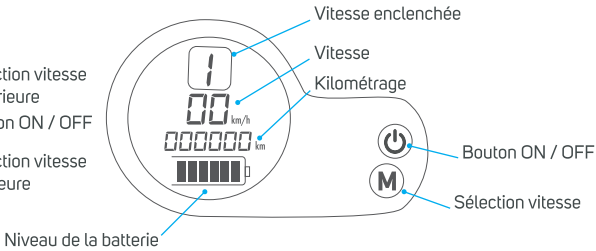

2. Détail des fonctions

Appuyez longtemps sur le bouton ON / OFF pour allumer ou éteindre l'afficheur LCD.
Pour changer de fonction, appuyez une pression courte sur le bouton ON / OFF de l'afficheur LCD
VOL : Niveau de charge de la batterie
ODO : Kilométrage total (appuyez longtemps pour réinitialiser)
RPM : Nombre de tours par minute
Time : Temps global écoulé

Sélection vitesse modèle *Speed*
Vitesse 1 : Une pression
Vitesse 2 : Une nouvelle pression à partir de la vitesse 1

Sélection vitesse modèle *Max*
Vitesse 1 : Une pression
Vitesse 2 : Une nouvelle pression à partir de la vitesse 1
Vitesse 3 : Une nouvelle pression à partir de la vitesse 2

Régulateur de vitesse : garder la gâchette d'accélération actionnée à la même vitesse pendant 3 secondes, un voyant s'allume pour vous indiquer que le régulateur est enclanché.
Pour le désactiver, il suffit de freiner ou d'accélérer.

3. Utilisation de la trottinette

1. Appuyez sur le bouton ON/OFF pendant 2 secondes.
2. Posez un pied sur la plateforme, puis poussez au sol avec l'autre pied.
3. Posez le second pied sur la plateforme quand vous avez assez d'élan.
4. Sélectionnez votre vitesse et appuyez légèrement sur l'accélérateur pour mettre en marche.
5. Appuyez sur l'accélérateur pour avancer.
6. Appuyez sur les frein pour ralentir.
7. Quand la trottinette est à l'arrêt, vous pouvez descendre.

4. Utilisation clefs de contacts (uniquement modèle *Max*)

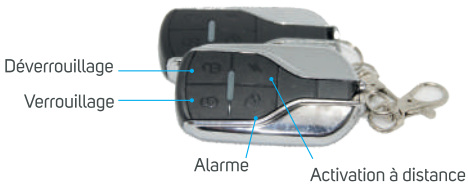

- Appuyez pour verrouiller la trottinette (une alarme se déclanche et le bloque roue se met en fonction si on essaie de la faire rouler.
- Appuyer pour déverrouiller la trottinette.
- Appuyer pour enclencher l'alarme.
- Appuyer deux fois pour l'activation à distance. Appuyer une fois sur pour éteindre la trottinette.

Lite

Tirez sur la manette située à l'avant de la trottinette puis abaissez le mât de la trottinette sur la plateforme.

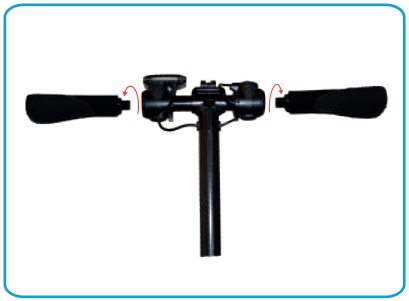

Dévissez les poignées de la trottinette pour un pliage plus compact.

Speed & Max

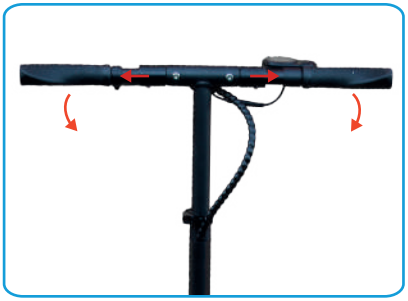

Coulissez les bagues des poignées vers l'extérieur afin de rabattre ces dernières sur le mât.

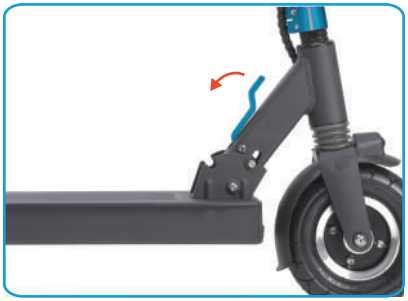

Tirez sur la manette située à l'avant de la trottinette puis abaissez le mât de la trottinette sur la plateforme.

Le pliage et dépliage des trottinettes peut être difficile lors des premières utilisations.
Avant le pliage de votre trottinette assurez-vous que celle-ci soit hors tension.

Lite

> Ref : FX1L4 / FX1L5

1. Moteur & Batterie

Puissance : 250 W
Type : Sans balais (brushless)
Marque : LiZhiYuan Battery Co., Ltd
Spécification : 25.2 V • 4.0 Ah / 25.2 V • 5.0 Ah
Capacité : 100,8 Wh / 126 Wh
Température de stockage : -10°C à 35°C
Température d'utilisation : -20°C à 60°C
Type batterie : Lithium-Ion
Chargeur : 29.4 V • 1.5 A

2. Données et performances

Vitesse : Vitesse 1 : 6 km/h
Vitesse 2 : 15 km/h
Vitesse 3 : 23 km/h
Autonomie moyenne : 6 à 8 km / 8 à 10 km
Pente maximale : 12°
Temps de recharge : 2h30 / 3h
Dimension : 930 x 430 x (935-1030) mm
Dimension pliée : 830 x 430 x 280 mm
Charge maximale : 95 kg
Poids produit (seul) : 7,4 kg / 7,5 kg
Poids carton : 10,3 kg / 10,4 kg
Taille carton : 88.5 x 22.5 x 35.5 cm
Composition : Trottinette + Chargeur + Manuel
Quantité en container : 20GP:370 pcs
40GP:780 pcs
40HQ:910 pcs
Conformité : CE ROHS MD

3. Cycle et Confort

Roue avant : 6'' (15,2 cm)
Roue arrière : 5.5'' (14 cm)
Pneus : Pleins non gonflés
Suspensions : Avant
Matériaux : Aluminium
Afficheur : LCD • noir et blanc • multi-fonctions
Garde au sol : 6,3 cm
Hauteur plateforme depuis le sol : 9,5 cm
Pliage : Oui sécurisé
Réglage : Hauteur guidon de 0 à 21 cm (3 crans)
Béquille : Latérale et repliable

4. Sécurité

Freinage : Frein électrique arrière à gâchette
Frein mécanique arrière au pied
Feux & signalisation : Feu LED avant (amovible)
Feu LED arrière

Speed

1. Moteur & Batterie

Puissance : 350 W
Type : Sans balais (brushless)
Marque : Shenzhen Tops Innovation Technology
Spécification : 36 V • 6.0 Ah
Capacité : 216 Wh
Température de stockage : -10°C à 35°C
Température d'utilisation : -20°C à 60°C
Type batterie : Lithium-Ion
Chargeur : 42 V • 2 A

2. Données et performances

Vitesse : Vitesse 1 : 6 km/h
Vitesse 2 : 25 km/h
Autonomie moyenne : 20 - 25 km
Pente maximale : 15°
Temps de recharge : 3h à 4h
Dimension : 107,5 x 55 x (88-115) cm
Dimension pliée : 100 x 22,5 x 37 cm
Charge maximale : 120 kg
Poids produit (seul) : 14,2 kg
Poids carton : 17 kg
Taille carton : 1050 x 220 x 400 mm
Composition : Trottinette + Chargeur + Manuel
Quantité en container : 20GP:250 pcs
40GP:550 pcs
40HQ:660 pcs
Conformité : CE ROHS MD

3. Cycle et Confort

Roue avant : 8'' (20,3 cm)
Roue arrière : 8'' (20,3 cm)
Pneus : Avant gonflé (chambre à air)
Suspensions : Avant & arrière
Matériaux : Alliage d'aluminium
Afficheur : LCD • multi-couleur • multi-fonctions
Selle : Oui, en option
Garde au sol : 8,6 cm
Hauteur plateforme depuis le sol : 14,5 cm
Pliage : Oui sécurisé
Réglage : Hauteur guidon de 0 à 27 cm
Béquille : Latérale et repliable

4. Sécurité

Freinage : Frein à tambour arrière
Feux & signalisation : Feu LED avant et arrière

Max

1. Moteur & Batterie

Puissance : 500 W
Type : Sans balais (brushless)
Marque : Shenzhen Tops Innovation Technology
Spécification : 48 V • 8 Ah
Capacité : 384 Wh
Température de stockage : -10°C à 35°C
Température d'utilisation : -20°C à 60°C
Type batterie : Lithium-Ion
Chargeur : 54,6 V • 2 A

2. Données et performances

Vitesse : Vitesse 1 : 6 km/h
Vitesse 2 : 15 km/h
Vitesse 3 : 25 km/h
Autonomie moyenne : 30 à 35 km
Pente maximale : 15°
Temps de recharge : 4h à 5h
Dimension : 115 x 58 x (95-127) cm
Dimension pliée : 108,5 x 21 x 40 cm
Charge maximale : 120 kg
Poids produit (seul) : 20,5 kg
Poids carton : 24,1 kg
Taille carton : 1200 x 250 x 460 mm
Composition : Trottinette + Chargeur + Manuel
Quantité en container : 20GP:225 pcs
40GP:450 pcs
40HQ:546 pcs
Conformité : CE ROHS MD

3. Cycle et Confort

Roues : 10'' avant et arrière (25 cm)
Pneus : Gonflés avant et arrière (chambre à air)
Suspensions : Double amortisseur avant & arrière
Matériaux : Alliage de magnésium
Afficheur : LCD • multi-couleur • multi-fonctions
Selle : Oui, en option
Garde au sol : 10,5 cm
Hauteur plateforme depuis le sol : 19,5 cm
Pliage : Oui sécurisé
Réglage : Hauteur guidon de 0 à 32 cm
Béquille : Latérale et repliable

4. Sécurité

Freinage : Frein à disque avant et arrière
Feux & signalisation : Feu LED avant et arrière
Klaxon : Oui
Alarme télécommandée : Oui

DECLARATION DE CONFORMITE

Je soussigné, M. Thierry BILLAU, Directeur général de la société IXIT Beeper,
Etablie à Parc d'Activité des Grillons, 228 rue de l'Ancienne Distillerie, 69400 Gleizé,

Certifie que le produit, **Trottinette électrique urbaine LITE**, **Référence FX1L**, **Modèle S6**,

Est conforme aux exigences des directives, Et a été testé suivant les normes :

	Trottinette électrique urbaine Référence FX1L / Modèle S6	Chargeur électrique lithium-ion Référence FX1L-SP00 / Modèle JY-294150
2006/42/CE relative aux machines	EN 60204-1:2006+A1:2009+AC:2010 EN ISO 12100:2010 **Rapport BSTDG1704789620003SR-2**	
2014/30/UE relative à la compatibilité électromagnétique	EN 55014-1:2017 EN 61000-3-2:2014 EN 61000-3-3:2013 EN 55014-2:2015 **Rapport STR18108043E**	EN 55014-1:2006+A1:2009+A2:2011 EN 55014-2: 2015 EN 61000-3-2: 2014 EN 61000-3-3: 2013 **Rapport NTEK-2016NT01123913E-R1-01**
2014/35/UE relative au matériel électrique destiné à être employé dans certaines limites de tensions	EN 60204-1:2006+A1:2009+AC:2010 EN ISO 12100:2010 **Rapport BSTDG1704789620003SR-2** EN 60335-1:2012+A11:2014 EN 62233:2008 **Rapport STR18108043S**	EN 60335-2-29: 2004+A2:2010 EN 60335-1 :2012+A11 :2014 EN 62233:2008 **Rapport NTEK-2016NT01123914S-01**
2011/65/UE relative à la limitation de l'utilisation de certaines substances dangereuses dans les équipements électriques et électroniques	**Rapport STR18106008R**	**Rapport NTEK-2017NT03202075R**
1907/2006/CE relative à l'enregistrement, l'évaluation et l'autorisation des substances chimiques ainsi que les restrictions applicables à ces substances	**Rapport BSTDG1704789620002RR-4**	**Rapport NTEK-2017NT03202077R**
278/2009/CE relatif aux exigences d'éco-conception relatives à la consommation d'électricité en mode veille et en mode arrêt des équipements ménagers et de bureau électriques et électroniques.		EN 50563: 2011+A1:2013 **Rapport NTEK-2017NT03202076S**

Thierry BILLAU, Directeur général

DECLARATION DE CONFORMITE

Speed

Je soussigné, M. Thierry BILLAU, Directeur général de la société IXIT Beeper,
Etablie à Parc d'Activité des Grillons, 228 rue de l'Ancienne Distillerie, 69400 Gleizé,

Certifie que le produit, **Trottinette électrique urbaine SPEED**, **Référence FX8**, **Modèle F**,

Est conforme aux exigences des directives, Et a été testé suivant les normes :

	Trottinette électrique urbaine Référence FX8 / Modèle F	Chargeur électrique lithium-ion Référence FX8-SP00 / Modèle JY-420150
2006/42/CE relative aux machines	EN 60204-1:2006+A1:2009+AC:2010 EN ISO 12100:2010 **Rapport BSTDG1704789620003SR-2**	
2014/30/UE relative à la compatibilité électromagnétique	EN 55014-1:2017 EN 61000-3-2:2014 EN 61000-3-3:2013 EN 55014-2:2015 **Rapport STR18108043E**	EN 55014-1:2006+A1:2009+A2:2011 EN 55014-2: 2015 EN 61000-3-2: 2014 EN 61000-3-3: 2013 **Rapport NTEK-2016NT01123913E-R1-01**
2014/35/UE relative au matériel électrique destiné à être employé dans certaines limites de tensions	EN 60204-1:2006+A1:2009+AC:2010 EN ISO 12100:2010 **Rapport BSTDG1704789620003SR-2** EN 60335-1:2012+A11:2014 EN 62233:2008 **Rapport STR18108043S**	EN 60335-2-29: 2004+A2:2010 EN 60335-1 :2012+A11 :2014 EN 62233:2008 **Rapport NTEK-2016NT01123914S-01**
2011/65/UE relative à la limitation de l'utilisation de certaines substances dangereuses dans les équipements électriques et électroniques	**Rapport STR18106008R**	**Rapport NTEK-2017NT03202075R**
1907/2006/CE relative à l'enregistrement, l'évaluation et l'autorisation des substances chimiques ainsi que les restrictions applicables à ces substances	**Rapport BSTDG1704789620002RR-4**	**Rapport NTEK-2017NT03202077R**
278/2009/CE relatif aux exigences d'éco-conception relatives à la consommation d'électricité en mode veille et en mode arrêt des équipements ménagers et de bureau électriques et électroniques.		EN 50563: 2011+A1:2013 **Rapport NTEK-2017NT03202076S**

Thierry BILLAU, Directeur général

DECLARATION DE CONFORMITE

Je soussigné, M. Thierry BILLAU, Directeur général de la société IXIT Beeper,
Etablie à Parc d'Activité des Grillons, 228 rue de l'Ancienne Distillerie, 69400 Gleizé,

Certifie que le produit, Trottinette électrique urbaine MAX, Référence FX10, Modèle Y,

Est conforme aux exigences des directives, Et a été testé suivant les normes :

	Trottinette électrique urbaine Référence FX10 / Modèle Y	Chargeur électrique lithium-ion Référence FX10-SP00 / Modèle JY-546200
2006/42/CE relative aux machines	EN 60204-1:2006+A1:2009+AC:2010 EN ISO 12100:2010 **Rapport BSTDG1704789620003SR-2**	
2014/30/UE relative à la compatibilité électromagnétique	EN 55014-1:2017 EN 61000-3-2:2014 EN 61000-3-3:2013 EN 55014-2:2015 **Rapport STR18108043E**	EN 55014-1:2006+A1:2009+A2:2011 EN 55014-2: 2015 EN 61000-3-2: 2014 EN 61000-3-3: 2013 **Rapport NTEK-2016NT01123913E-R1-01**
2014/35/UE relative au matériel électrique destiné à être employé dans certaines limites de tensions	EN 60204-1:2006+A1:2009+AC:2010 EN ISO 12100:2010 **Rapport BSTDG1704789620003SR-2** EN 60335-1:2012+A11:2014 EN 62233:2008 **Rapport STR18108043S**	EN 60335-2-29: 2004+A2:2010 EN 60335-1 :2012+A11 :2014 EN 62233:2008 **Rapport NTEK-2016NT01123914S-01**
2011/65/UE relative à la limitation de l'utilisation de certaines substances dangereuses dans les équipements électriques et électroniques	**Rapport STR18106008R**	**Rapport NTEK-2017NT03202075R**
1907/2006/CE relative à l'enregistrement, l'évaluation et l'autorisation des substances chimiques ainsi que les restrictions applicables à ces substances	**Rapport BSTDG1704789620002RR-4**	**Rapport NTEK-2017NT03202077R**
278/2009/CE relatif aux exigences d'éco-conception relatives à la consommation d'électricité en mode veille et en mode arrêt des équipements ménagers et de bureau électriques et électroniques.		EN 50563: 2011+A1:2013 **Rapport NTEK-2017NT03202076S**

Thierry BILLAU, Directeur général

ASSISTANCE TECHNIQUE & GARANTIE

Votre EDP possède une garantie de **2 ans**, la batterie est garantie 6 mois.
Pour toute demande, n'hésitez pas à contacter notre équipe technique par téléphone *(du lundi au vendredi, de 09h00 à 12h00 et de 14h00 à 18h00).*

Hotline BEEPER **0 892 690 792**
0,45€ TTC / min.

MENTIONS LEGALES

Produit fabriqué en Chine.
Photos & données indicatives non contractuelles.
Reproduction interdite sans accord express.

©IXIT Beeper 2020

IXIT BEEPER
228 rue de l'Ancienne Distillerie
Parc des Grillons
69400 Gleizé
FRANCE
contact@beeper.fr
www.beeper.fr

SUMMARY

SAFETY INSTRUCTIONS	18
DIMENSIONS	19
EXPECTED VIEW	20
USE OF THE BATTERY	23
RECHARGE BATTERY	24
LEARNING	25
FOLDING & UNFOLDING	26
TECHNICAL CHARACTERISTICS	11
DECLARATION OF CONFORMITY	14
TECHNICAL ASSISTANCE & GUARANTEE	33
LEGAL NOTICE	33

SAFETY INSTRUCTIONS

BEEPER thanks you for your purchase and invites you to read the instructions for use and the various safety precautions before using your Personal Displacement Device (PDU).

- Please use your EDP in accordance with the road safety regulations and in the best safety conditions. You are solely responsible for your conduct, IXIT Beeper disclaims all liability.
- To use your EDP safely, please always be in full possession of your means and always wear necessary protective equipment and an approved helmet. Please wear a retro-reflective clothing or equipment for all traffic at night or when visibility is insufficient.
- It is forbidden to use an EDP while wearing headphones or headphones.
- Please note that the use of this product may result in death-related injury due to loss of control, collisions or falls.

  Do not use without training, at high speed, on rough terrain or on slopes.
- The use of your EDP is not recommended for children under 12 and prohibited for children under 8 years old.

Caution: for any use of an EDP, you must have liability insurance.

Lite

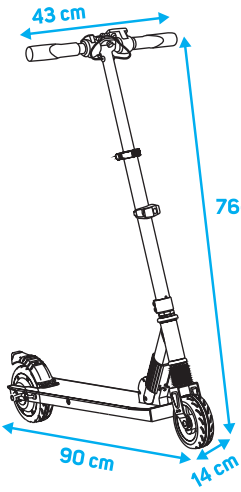

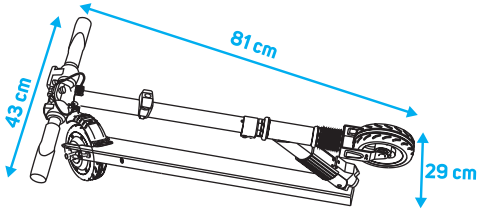

Speed

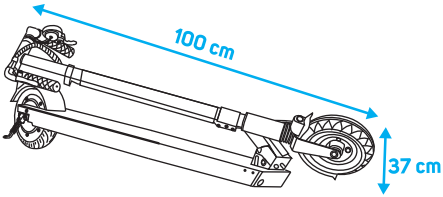

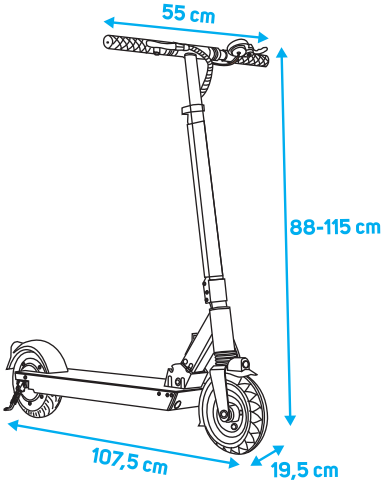

Max

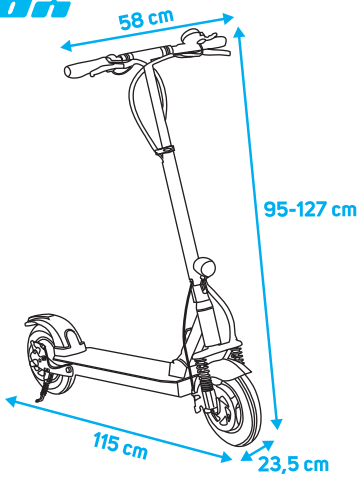

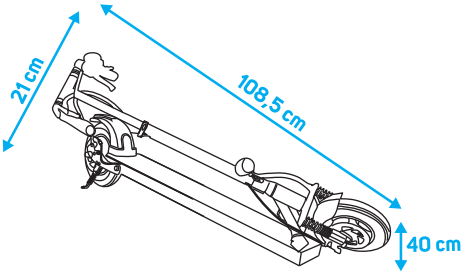

Before using your EDP, discover it under the less stitching:

1. Handlebar
2. Brake trigger
3. LCD screen
4. Trigger accelerator
5. Lock button
6. Front lighting
7. Front fork
8. Front wheel
9. Foot platform
10. Crutch
11. Engine and rear wheel
12. Rear LED
13. Rear brake
14. Charge port
15. Folding button
16. Column
17. Charger

Before using your EDP, discover it under the less stitching:

1. LCD screen
2. Trigger accelerator
3. Handlebar
4. Brake
5. Lock button
6. Column
7. Front shock absorber
8. Front LED
9. Front mudguard
10. Front wheel
11. Foot platform
12. Crutch
13. Engine and rear wheel
14. Rear LED
15. Rear mudguard
16. Fastening the seat
17. Charging port
18. Folding system
19. Brake cable
20. Charger

Max

Before using your EDP, discover it under the less stitching:

1. Front brake catch
2. Front LED light and horn button
3. Handlebar
4. LCD screen
5. Accelerating Trigger
6. Rear brake trigger
7. Lock button
8. Column
9. Front LED
10. Front shock absorbers
11. Front mudguard
12. Front wheel
13. Front disc brake
14. Foot platform
15. Crutch
16. Engine and rear wheel
17. Rear disc brake
18. Rear LED
19. Rear mudguard
20. Side lights and turn signals
21. Charge port
22. Folding system
23. Keys
24. Alarm
25. Locking the scooter
26. Unlocking the scooter
27. Remote start
28. Charger

1. Battery safety instructions

- The battery must be kept out of reach of children. If any components of the battery are swallowed, consult a doctor immediately.
- Before first use, please charge your battery as much as possible.
- Please charge your battery before it is fully discharged. The latter must not be discharged too long.
- To have complete satisfaction of your vehicle, please ensure that it is loaded at least 50%.
- If you store your vehicle, please pay attention that the battery is between 30 and 40% of autonomy.
- Please do not exceed 30 days without recharging your battery.
- Please use the supplied charger corresponding to the battery of your vehicle.
- Please do not store your vehicle at a temperature below 0 ° C or in direct sunlight.
- Improper charging, damage, humidity or overheating can cause smoke, explosions, strong heat sources or fire on the battery.
- Do not leave your vehicle charged unattended.
- Do not use the battery if it is damaged, please replace it. To reduce the risk of fire or burn, do not dispose of it with household garbage. In order to preserve the environment, the battery must be deposited in the collection points in force.

2. Recharging the battery

To keep your EDP running smoothly, we recommend that you charge the battery after each use. Here are some maintenance tips for your safety and help maximize the life of your product.

Red LED = charging

Green LED = recharged

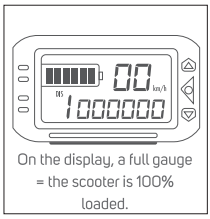
On the display, a full gauge = the scooter is 100% loaded.

To charge your EDP, connect the tip of the charger to the space indicated on the battery, then plug it into the mains.

- Be sure to dry the product and the charging connector before connecting the charger.
- The bars on the display show you the charge level of your vehicle.
- The longer the battery is used, the longer the charging time can be.
- The autonomy varies according to the temperature.

2. Precautions for using the charger

Please read the following instructions carefully before each use of the charger:

- The charger only works with the dedicated AC adapter. Using another adapter may damage the product.
- The adapter must be plugged into a normal, easily accessible household outlet.
- Do not cover, expose to heat or moisture, and use in a ventilated area.
- Do not put other equipment on the charger.
- Do not leave the charger plugged in when you are not using it.
- Do not use the charger if it is damaged.
- The external flexible cable of this transformer can not be replaced. If the cord is damaged, the transformer should be discarded.
- Never connect and disconnect the connection terminals of the battery while the power cable is still connected to the mains. Always remove the plug from the outlet first.
- Do not store your AC charger in low temperature areas. When it regains its normal temperature, moisture can form inside the unit and damage the electronic circuits.
- Unplug the charger during lightning storms or when unused for long periods of time to prevent damage.

SETTING DISPLAY

You can set some options on your scooter. Attention, these manipulations must be done with care because they touch the internal rglages of the scooter.

Lite

Press the up button and the down button at the same time. Once the menu displays P1, press the middle button to change the setting. To change the data, press the up or down button.

P1 - Choose the speed unit
Top arrow: 1 = mp / h
Bottom arrow: 0 = km / h

P2 - Cruise control
Top arrow: 1 = ON
Bottom arrow: 0 = OFF

P3 - Start the scooter when stopped or with a push of the foot
Top arrow: 1 = ON
Bottom arrow: 0 = OFF

Speed & Max

Press ON / OFF and M. at the same time. Once the menu displays P1, click on the ON / OFF button to change the setting. To edit the data, press M.

P9 - Start the scooter when stopped or with a push of the foot
Top arrow: 1 = ON
Bottom arrow: 0 = OFF

P16 - Cruise control
Top arrow: 1 = ON
Bottom arrow: 0 = OFF

The other parameters MUST IN NO CASE be modified under the risk of disrupting the complete setting of the scooter

1. Order presentation

Lite

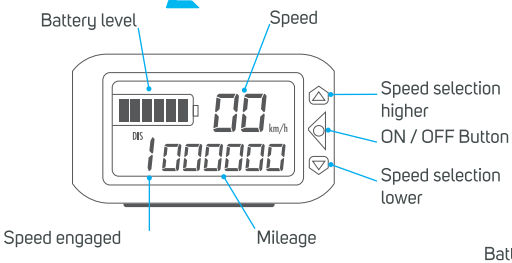

Speed & Max

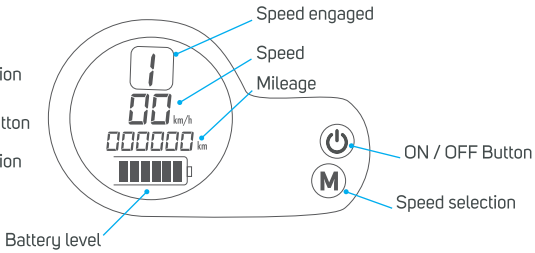

2. Detail of the functions

Long press the ON / OFF button to turn on or off the LCD display.
To change the function, press a short press on the ON / OFF button of the LCD display
VOL: Battery charge level
ODO: Total Mileage (long press to reset)
RPM: Number of revolutions per minute
Time: Overall Time Elapsed

Speed selection for scooters *Speed*
Speed 1: A pressure
Speed 2: New pressure from speed 1

Speed selection for scooters *Max*
Speed 1: A pressure
Speed 2: New pressure from speed 1
Speed 3: New pressure from speed 2

Cruise control : keep the throttle trigger activated at the same speed for 3 seconds, a light will come on to indicate that the controller is engaged. To disable it, simply slow down or accelerate.

3. Using scooter

1. Press the ON / OFF button for 2 seconds.
2. Place one foot on the platform, then push the floor with the other foot.
3. Put the second foot on the platform when you have enough momentum.
4. Select your speed and lightly press the accelerator to start.
5. Press the accelerator to advance.
6. Press the brakes to slow down.
7. When the scooter is stopped, you can go down.

4. Using keys of contacts (only model *Max*)

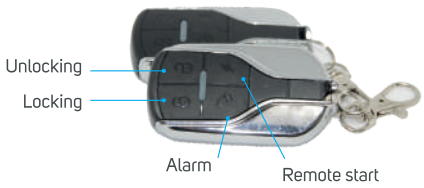

- Press to lock the scooter (an alarm will sound and the wheel lock will activate if you try to roll it.
- Press to unlock the scooter.
- Press to turn on the alarm.
- Press twice for remote start. Press once to for turn off the scooter.

Lite

Pull the joystick on the front of the scooter and lower the scooter's mast onto the platform.

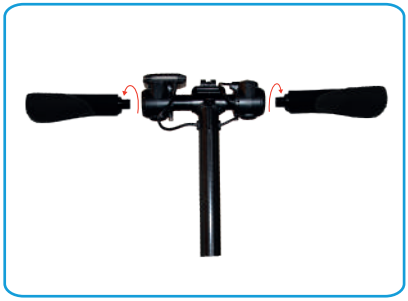

Unscrew the handles of the scooter for a more compact folding.

Speed & Max

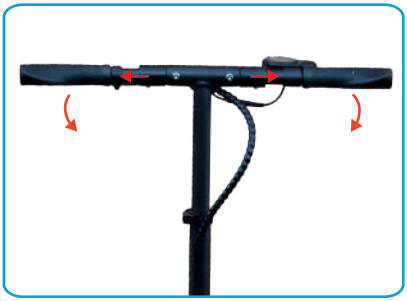

Slide the rings of the handles outward to fold them on the mast.

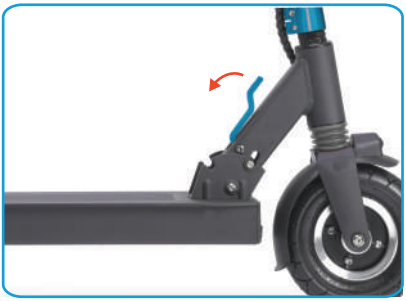

Pull the joystick on the front of the scooter and lower the scooter's mast onto the platform.

Folding and unfolding scooters can be difficult during first use.
Before folding your scooter make sure it is off.

Lite

> Ref : FX1L4 / FX1L5

1. Engine & Battery

Power : 250 W
Type : Brushless
Brand : LiZhiYuan Battery Co., Ltd
Specification : 25.2 V • 4.0 Ah / 25.2 V • 5.0 Ah
Capacity : 100,8 Wh / 126 Wh
Storage temperature : -10°C à 35°C
Operating temperature : -20°C à 60°C
Battery : Lithium-Ion
Charger : 29.4 V • 1.5 A

2. Data and performances

Speed : Speed 1 : 6 km/h
Speed 2 : 15 km/h
Speed 3 : 23 km/h
Autonomy : 6 to 8 km / 8 to 10 km
Maximum slope : 12°
Charge time : 2h30 / 3h
Unfolded size : 930 x 430 x (935-1030) mm
Folded size : 830 x 430 x 280 mm
Maximum load : 95 kg
Product weight (only) : 7,4 kg / 7,5 kg
Carton weight : 10,3 kg / 10,4 kg
Carton size : 88.5 x 22.5 x 35.5 cm
Composition : Scooter + Charger + Manual
Quantity in container : 20GP:370 pcs
40GP:780 pcs
40HQ:910 pcs
Compliance : CE ROHS MD

3. Cycle and Comfort

Front wheel : 6'' (15,2 cm)
Rear wheel : 5.5'' (14 cm)
Tires : Full not inflated
Suspensions : Front
Materials : Aluminium
Display : LCD • black and white • multi-functions
Ground clearance : 6,3 cm
Platform height from the ground : 9,5 cm
Folding : Yes, secure
Adjustment : Handlebar height from 0 to 21 cm (3 notches)
Crutch: Lateral and folding

4. Security

Braking : Electric trigger rear brake
Rear mechanical brake
Lights & signaling : LED front light (removable)
LED rear light

Speed

1. Engine & Battery

Power : 350 W
Type : Brushless
Brand : Shenzhen Tops Innovation Technology
Specification : 36 V • 6.0 Ah
Capacity : 216 Wh
Storage temperature : -10°C à 35°C
Operating temperature : -20°C à 60°C
Battery : Lithium-Ion
Charger : 42 V • 2 A

2. Data and performances

Speed : Speed 1 : 6 km/h
Speed 2 : 25 km/h
Autonomy : 20 - 25 km
Maximum slope : 15°
Charge time : 3h to 4h
Unfolded size : 107,5 x 55 x (88-115) cm
Folded size : 100 x 22,5 x 37 cm
Maximum load : 120 kg
Product weight (only) : 14,2 kg
Carton weight : 17 kg
Carton size : 1050 x 222 x 400 mm
Composition : Scooter + Charger + Manual
Quantity in container : 20GP:250 pcs
40GP:550 pcs
40HQ:660 pcs
Compliance : CE ROHS MD

3. Cycle and Comfort

Front wheel : 8'' (20,3 cm)
Rear wheel : 8'' (20,3 cm)
Tires : Inflated front (inner tube)
Suspensions : Front
Materials : Aluminum alloy
Display : LCD • multi-color • multi-function
Saddle : Yes, optional
Ground clearance : 8,6 cm
Platform height from the ground : 14,5 cm
Folding : Yes secure
Adjustment : Handlebar height from 0 to 27 cm
Crutch: Lateral and folding

4. Security

Braking : Rear drum brake
Lights & signaling : LED front and rear light

Max

1. Engine & Battery

Power : 500 W
Type : Brushless
Brand : Shenzhen Tops Innovation Technology
Specification : 48 V • 8 Ah
Capacity : 384 Wh
Storage temperature : -10°C à 35°C
Operating temperature : -20°C à 60°C
Battery : Lithium-Ion
Charger : 54,6 V • 2 A

2. Data and performances

Speed : Speed 1 : 6 km/h
Speed 2 : 15 km/h
Speed 3 : 25 km/h
Autonomy : 30 to 35 km
Maximum slope : 15°
Charge time : 4h to 5h
Unfolded size : 115 x 58 x (95-127) cm
Folded size : 108,5 x 21 x 40 cm
Maximum load : 120 kg
Product weight (only) : 20,5 kg
Carton weight : 24,1 kg
Carton size : 1200 x 250 x 460 cm
Composition : Scooter + Charger + Manual
Quantity in container : 20GP:225 pcs
40GP:450 pcs
40HQ:546 pcs
Compliance : CE ROHS MD

3. Cycle and Comfort

Front wheel : 10'' (25 cm)
Rear wheel : 10'' (25 cm)
Tires : Inflated front and back (inner tube)
Suspensions : Double shock front & rear
Materials : Magnesium alloy
Display : LCD • multi-color • multi-function
Saddle : Oui, en option
Ground clearance : 10,5 cm
Platform height from the ground : 19,5 cm
Folding : Yes, optional
Adjustment : Handlebar height from 0 to 32 cm
Crutch : Lateral and folding

4. Security

Braking : Electric rear brake with trigger
Front and rear disc brake
Lights & signaling : LED front and rear lights
Klaxon : Yes
Remote controlled alarm : Yes

DECLARATION OF CONFORMITY

I, the undersigned, Mr Thierry BILLAU, General Director of IXIT Beeper,
Established at Grillons Business Park, 228 rue de l'Ancienne Distillerie, 69400 Gleizé,
Certifies that the product, **Urban Electric Scooter LITE, Reference FX1L, Model S6,**
Complies with the requirements of the directives, And has been tested according to the standards:

	Urban electric scooter Reference FX1L / Model S6	Lithium ion electric charger Reference FX1L-SP00 / Model JY-294150
2006/42/CE relating to machines	EN 60204-1:2006+A1:2009+AC:2010 EN ISO 12100:2010 **Report BSTDG1704789620003SR-2**	
2014/30/UE Relating to electromagnetic compatibility	EN 55014-1:2017 EN 61000-3-2:2014 EN 61000-3-3:2013 EN 55014-2:2015 **Report STR18108043E**	EN 55014-1:2006+A1:2009+A2:2011 EN 55014-2: 2015 EN 61000-3-2: 2014 EN 61000-3-3: 2013 **Report NTEK-2016NT01123913E-R1-01**
2014/35/UE relating to electrical equipment intended to be used within certain voltage limits	EN 60204-1:2006+A1:2009+AC:2010 EN ISO 12100:2010 **Report BSTDG1704789620003SR-2** EN 60335-1:2012+A11:2014 EN 62233:2008 **Report STR18108043S**	EN 60335-2-29: 2004+A2:2010 EN 60335-1 :2012+A11 :2014 EN 62233:2008 **Report NTEK-2016NT01123914S-01**
2011/65/UE on the restriction of the use of certain hazardous substances in electrical and electronic equipment	**Report STR18106008R**	**Report NTEK-2017NT03202075R**
1907/2006/CE Relting to the Registration, Evaluation, Authorization and Restriction of Chemicals	**Report BSTDG1704789620002RR-4**	**Report NTEK-2017NT03202077R**
278/2009/CE Relating to ecodesign requirements for electricity consumption in standby and off mode of electrical and electronic household and office equipment.		EN 50563: 2011+A1:2013 **Report NTEK-2017NT03202076S**

Thierry BILLAU, CEO

DECLARATION OF CONFORMITY

I, the undersigned, Mr Thierry BILLAU, General Director of IXIT Beeper,
Established at Grillons Business Park, 228 rue de l'Ancienne Distillerie, 69400 Gleizé,
Certifies that the product, **Urban Electric Scooter SPEED, Reference FX8, Model F,**
Complies with the requirements of the directives, And has been tested according to the standards:

	Urban electric scooter Reference FX8 / Model F	Lithium ion electric charger Reference FX8-SP00 / Model JY-420150
2006/42/CE relating to machines	EN 60204-1:2006+A1:2009+AC:2010 EN ISO 12100:2010 **Report BSTDG1704789620003SR-2**	
2014/30/UE Relating to electromagnetic compatibility	EN 55014-1:2017 EN 61000-3-2:2014 EN 61000-3-3:2013 EN 55014-2:2015 **Report STR18108043E**	EN 55014-1:2006+A1:2009+A2:2011 EN 55014-2: 2015 EN 61000-3-2: 2014 EN 61000-3-3: 2013 **Report NTEK-2016NT01123913E-R1-01**
2014/35/UE relating to electrical equipment intended to be used within certain voltage limits	EN 60204-1:2006+A1:2009+AC:2010 EN ISO 12100:2010 **Report BSTDG1704789620003SR-2** EN 60335-1:2012+A11:2014 EN 62233:2008 **Report STR18108043S**	EN 60335-2-29: 2004+A2:2010 EN 60335-1 :2012+A11 :2014 EN 62233:2008 **Report NTEK-2016NT01123914S-01**
2011/65/UE on the restriction of the use of certain hazardous substances in electrical and electronic equipment	**Report STR18106008R**	**Report NTEK-2017NT03202075R**
1907/2006/CE Relting to the Registration, Evaluation, Authorization and Restriction of Chemicals	**Report BSTDG1704789620002RR-4**	**Report NTEK-2017NT03202077R**
278/2009/CE Relating to ecodesign requirements for electricity consumption in standby and off mode of electrical and electronic household and office equipment.		EN 50563: 2011+A1:2013 **Report NTEK-2017NT03202076S**

Thierry BILLAU, CEO

DECLARATION OF CONFORMITY

I, the undersigned, Mr Thierry BILLAU, General Director of IXIT Beeper,
Established at Grillons Business Park, 228 rue de l'Ancienne Distillerie, 69400 Gleizé,
Certifies that the product, **Urban Electric Scooter MAX, Reference FX10, Model Y,**
Complies with the requirements of the directives, And has been tested according to the standards:

	Urban electric scooter Reference FX10 / Model Y	Lithium ion electric charger Reference FX10-SP00 / Model JY-546200
2006/42/CE relating to machines	EN 60204-1:2006+A1:2009+AC:2010 EN ISO 12100:2010 **Report BSTDG1704789620003SR-2**	
2014/30/UE Relating to electromagnetic compatibility	EN 55014-1:2017 EN 61000-3-2:2014 EN 61000-3-3:2013 EN 55014-2:2015 **Report STR18108043E**	EN 55014-1:2006+A1:2009+A2:2011 EN 55014-2: 2015 EN 61000-3-2: 2014 EN 61000-3-3: 2013 **Report NTEK-2016NT01123913E-R1-01**
2014/35/UE relating to electrical equipment intended to be used within certain voltage limits	EN 60204-1:2006+A1:2009+AC:2010 EN ISO 12100:2010 **Report BSTDG1704789620003SR-2** EN 60335-1:2012+A11:2014 EN 62233:2008 **Report STR18108043S**	EN 60335-2-29: 2004+A2:2010 EN 60335-1 :2012+A11 :2014 EN 62233:2008 **Report NTEK-2016NT01123914S-01**
2011/65/UE on the restriction of the use of certain hazardous substances in electrical and electronic equipment	**Report STR18106008R**	**Report NTEK-2017NT03202075R**
1907/2006/CE Relting to the Registration, Evaluation, Authorization and Restriction of Chemicals	**Report BSTDG1704789620002RR-4**	**Report NTEK-2017NT03202077R**
278/2009/CE Relating to ecodesign requirements for electricity consumption in standby and off mode of electrical and electronic household and office equipment.		EN 50563: 2011+A1:2013 **Report NTEK-2017NT03202076S**

Thierry BILLAU, CEO

TECHNICAL ASSISTANCE & GUARANTEE

Your EDP has a 2 year warranty, the battery is guaranteed 6 months.
For any request, you can contact or technical team by mail
at technique@beeper.fr

LEGAL NOTICE

Product made in China.
Photos & non-contractual indicative data.
Reproduction prohibited without express agreement.
©IXIT Beeper 2020

IXIT BEEPER
228 rue de l'Ancienne Distillerie
Parc des Grillons
69400 Gleizé
FRANCE
contact@beeper.fr
www.beeper.fr

RESUMEN

INSTRUCCIONES DE SEGURIDAD	34
DIMENSIONES	35
VISTA ESPERADA	36
USO DE LA BATERIA	38
RECARGA BATERIA	40
APRENDIZAJE	41
PLEGADO Y PLEGADO	42
CARACTERISTICAS TECNICAS	43
DECLARACIÓN DE CONFORMIDAD	46
ASISTENCIA TÉCNICA Y GARANTÍA	49
NOTAS LEGALES	49

INSTRUCCIONES DE SEGURIDAD

BEEPER le agradece su compra y lo invita a leer las instrucciones de uso y las diversas precauciones de seguridad antes de usar su Dispositivo de desplazamiento personal (PDU).

- Utilice su EDP de acuerdo con las normas de seguridad vial y en las mejores condiciones de seguridad. Usted es el único responsable de su conducta, IXIT Beeper se exime de toda responsabilidad.
- Para utilizar su EDP de forma segura, tenga siempre a mano sus medios y siempre use el equipo de protección necesario y un casco aprobado. Use ropa o equipo retro-reflectante para todo el tráfico en la noche o cuando la visibilidad sea insuficiente.
- Está prohibido usar un EDP mientras se usan auriculares.
- Tenga en cuenta que el uso de este producto puede causar lesiones relacionadas con la muerte debido a la pérdida de control, colisiones o caídas.
- No lo utilice sin entrenamiento, a alta velocidad, en terrenos irregulares o en pendientes.
- El uso de su EDP no está recomendado para niños menores de 12 años y está prohibido para niños menores de 8 años.

Precaución: para cualquier uso de un EDP, debe tener un seguro de responsabilidad civil.

Lite

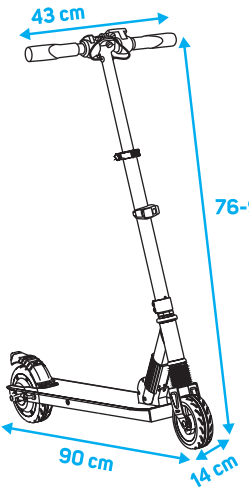

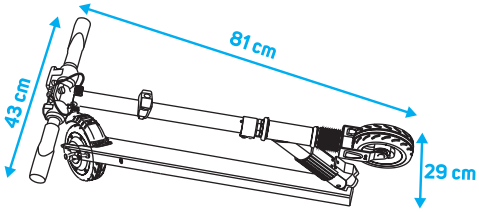

Speed

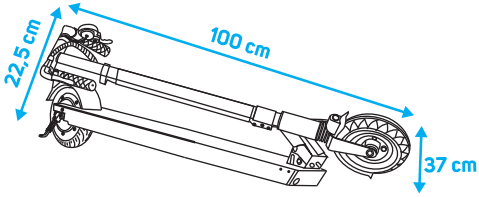

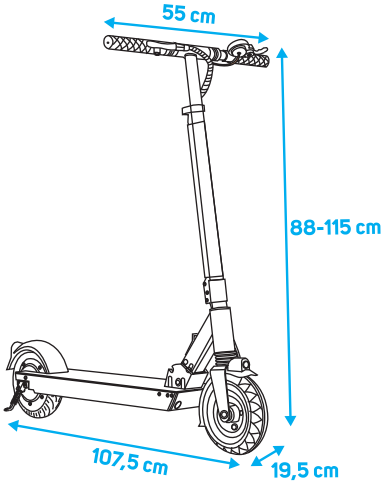

Max

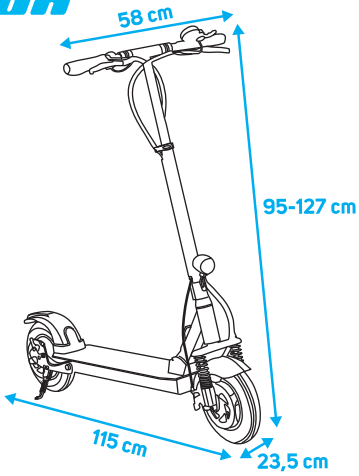

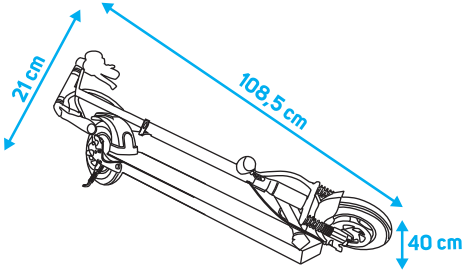

Lite

Antes de usar su EDP,
Descúbrelo bajo el
menos costuras

1. Manillar
2. Freno gatillo
3. Pantalla LCD
4. Tactivar el gatillo
5. Botón de bloqueo
6. Iluminación frontal
7. Horquilla delantera
8. Rueda delantera
9. Plataforma de pie
10. Muleta
11. Motor y rueda trasera
12. Luz trasera
13. Freno trasero
14. Puerto de carga
15. Botón plegable
16. Columna
17. Cargador

Antes de usar su EDP,
Descúbrelo bajo el
menos costuras

1. Pantalla LCD
2. Gatillo de gatillo
3. Manillar
4. Freno
5. Botón de bloqueo
6. Columna
7. Amortiguador delantero
8. Luz LED frontal
9. Guardabarros delantero
10. Rueda delantera
11. Plataforma de pie
12. Muleta
13. Motor y rueda trasera
14. Luz trasera LED
15. Guardabarros trasero
16. Sujeción del asiento.
17. Puerto de carga
18. Sistema de plegado
19. Cable de freno
20. Cargador

Max

Antes de usar su EDP, Descúbrelo bajo el menos costuras

1. Retenedor del freno delantero
2. Luz LED frontal y botón de bocina
3. Manillar
4. Pantalla LCD
5. Acelerando el gatillo
6. Gatillo del freno trasero
7. Botón de bloqueo
8. Columna
9. LED luz delantera
10. Amortiguadores delanteros
11. Guardabarros delantero
12. Rueda delantera
13. Freno de disco delantero
14. Plataforma de pie
15. Muleta
16. Motor y rueda trasera
17. Freno de disco trasero
18. Luz trasera LED
19. Guardabarros trasero
20. Luces laterales y señales de giro
21. Puerto de carga
22. Sistema de plegado
23. llaves
24. Alarma
25. Bloqueo del scooter
26. Desbloqueo del scooter
27. Arranque remoto
28. Cargador

1. Instrucciones de seguridad de la batería

- La batería debe mantenerse fuera del alcance de los niños. Si se ingiere algún componente de la batería, consulte a un médico de inmediato.
- Antes del primer uso, cargue la batería lo más posible.
- Por favor, cargue su batería antes de que esté completamente descargada. Este último no debe ser descargado demasiado tiempo.
- Para tener la satisfacción completa de su vehículo, asegúrese de que esté cargado al menos un 50%.
- Si almacena su vehículo, tenga en cuenta que la batería tiene entre 30 y 40% de autonomía.
- Por favor, no exceda los 30 días sin recargar su batería.
- Utilice el cargador suministrado correspondiente a la batería de su vehículo.
- No almacene su vehículo a una temperatura inferior a 0 ° C ni a la luz solar directa.
- La carga inadecuada, el daño, la humedad o el sobrecalentamiento pueden causar humo, explosiones, fuentes de calor fuertes o incendios en la batería.
- No deje su vehículo cargado sin vigilancia.
- No utilice la batería si está dañada, cámbiela. Para reducir el riesgo de incendio o quemaduras, no lo deseche con la basura doméstica. Para preservar el medio ambiente, la batería debe depositarse en los puntos de recolección vigentes.

2. Recargando la bateria

Para mantener su EDP funcionando sin problemas, le recomendamos que cargue la batería después de cada uso. Estos son algunos consejos de mantenimiento para su seguridad y ayudan a maximizar la vida útil de su producto.

LED rojo = cargando

LED verde = recargado

En la pantalla, un indicador completo = el scooter está cargado al 100%

Para cargar su EDP, conecte la punta del cargador al espacio indicado en la batería y luego conéctelo a la red eléctrica.

- Asegúrese de secar el producto y el conector de carga antes de conectar el cargador.
- Las barras en la pantalla le muestran el nivel de carga de su vehículo.
- Cuanto más tiempo se use la batería, mayor será el tiempo de carga.
- La autonomía varía según la temperatura.

2. Precauciones para el uso del cargador

Lea atentamente las siguientes instrucciones antes de cada uso del cargador:

- El cargador solo funciona con el adaptador de CA dedicado. El uso de otro adaptador puede dañar el producto.
- El adaptador debe estar enchufado a una toma de corriente normal y de fácil acceso.
- No cubrir, exponer al calor o la humedad, y usar en un área ventilada.
- No ponga otro equipo sobre el cargador.
- No deje el cargador enchufado cuando no lo esté utilizando.
- No utilice el cargador si está dañado.
- El cable flexible externo de este transformador no puede ser reemplazado. Si el cable está dañado, el transformador debe desecharse.
- Nunca conecte y desconecte los terminales de conexión de la batería mientras el cable de alimentación aún esté conectado a la red eléctrica. Siempre quite el enchufe de la toma de corriente primero.
- No almacene su cargador de CA en áreas de baja temperatura. Cuando recupera su temperatura normal, puede formarse humedad dentro de la unidad y dañar los circuitos electrónicos.
- Desenchufe el cargador durante las tormentas eléctricas o cuando no se utilice durante largos períodos de tiempo para evitar daños.

PANTALLA DE CONFIGURACIÓN

Puede configurar algunas opciones en su scooter. Atención, estas manipulaciones deben hacerse con cuidado porque tocan los bordes internos del scooter.

Lite

Presione el botón arriba y el botón abajo al mismo tiempo. Una vez que el menú muestra P1, presione el botón central para cambiar la configuración. Para cambiar los datos, presione el botón arriba o abajo.

P1 - Elija la unidad de velocidad
Flecha superior: 1 = mp / h
Flecha inferior: 0 = km / h

P2 - Control de crucero
Flecha superior: 1 = ENCENDIDO
Flecha inferior: 0 = APAGADO

P3 - Arrancar el scooter cuando se detiene o con un empujón
Flecha superior: 1 = ENCENDIDO
Flecha inferior: 0 = APAGADO

Speed & Max

Presione ON / OFF y M. al mismo tiempo.Una vez que el menú muestre P1, haga clic en el botón ON / OFF para cambiar la configuración. Para editar los datos, presione M.

P9 - Arrancar el scooter cuando se detiene o con un empujón del pie
Flecha superior: 1 = ENCENDIDO
Flecha inferior: 0 = APAGADO

P16 - Control de crucero
Flecha superior: 1 = ENCENDIDO
Flecha inferior: 0 = APAGADO

Los otros parámetros NO DEBEN MODIFICARSE EN NINGÚN CASO bajo el riesgo de interrumpir la configuración completa del scooter.

1. Presentación del pedido

Lite

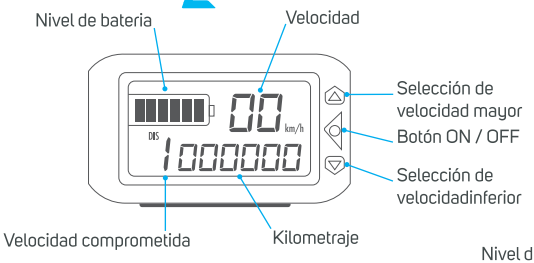

Speed & Max

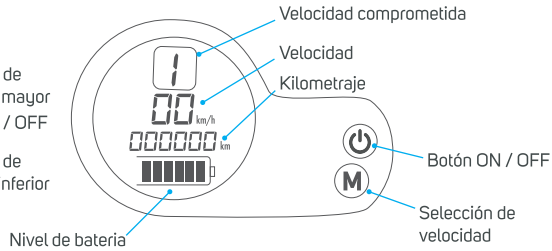

2. Detalle de las funciones

Mantenga presionado el botón ON / OFF para encender o apagar la pantalla LCD.
Para cambiar la función, presione brevemente el botón ON / OFF de la pantalla LCD
VOL: nivel de carga de la batería
ODO: kilometraje total (pulsación larga para restablecer)
RPM: Número de revoluciones por minuto.
Tiempo: tiempo total transcurrido

Selección de velocidad para scooters Speed
Velocidad 1: Una presión
Velocidad 2: Nueva presión de la velocidad 1

Selección de velocidad para scooters Max
Velocidad 1: Una presión
Velocidad 2: Nueva presión de la velocidad 1
Velocidad 3: Nueva presión de la velocidad 2

Control de crucero: mantenga el gatillo del acelerador activado a la misma velocidad durante 3 segundos, se encenderá una luz para indicar que el controlador está activado. Para deshabilitarlo, simplemente reduzca la velocidad o acelere.

3. Usando el scooter

1. Presione el botón ON / OFF durante 2 segundos.
2. Coloque un pie en la plataforma, luego empuje el piso con el otro pie.
3. Coloque el segundo pie en la plataforma cuando tenga suficiente impulso.
4. Seleccione su velocidad y presione ligeramente el acelerador para comenzar.
5. Pulsa el acelerador para avanzar.
6. Presione los frenos para disminuir la velocidad.
7. Cuando el scooter está parado, puedes bajar.

4. Utilizando teclas de contactos (solo modelo Max)

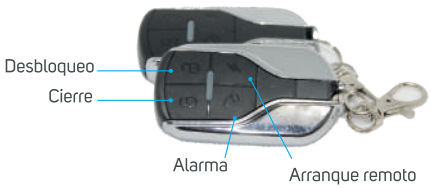

- Presione para bloquear el scooter (sonará una alarma y el bloqueo de la rueda se activará si intenta girarlo.
- Pulse para desbloquear el scooter.
- Presione para encender la alarma.
- Presione dos veces para el inicio remoto. Presione una vez para apagar el scooter.

Lite

Tire del joystick en la parte delantera del scooter y baje el mástil del scooter a la plataforma.

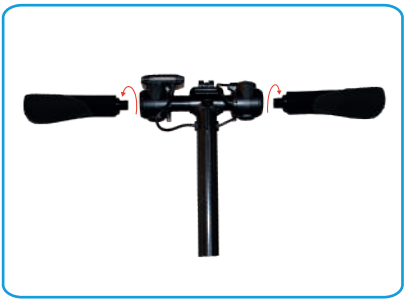

Desatornille los mangos del scooter para un plegado más compacto.

Speed & Max

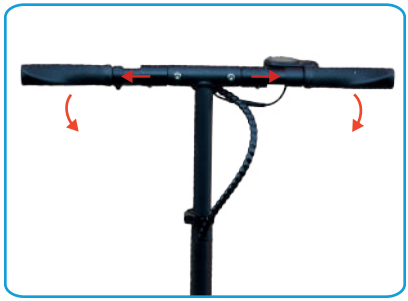

Deslice los anillos de los mangos hacia afuera para plegarlos en el mástil.

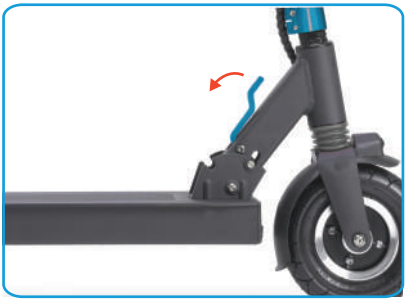

Tire del joystick en la parte delantera del scooter y baje el mástil del scooter a la plataforma.

Plegar y desplegar scooters puede ser difícil durante el primer uso.
Antes de plegar su scooter, asegúrese de que esté apagado.

Lite

> Ref : FX1L4 / FX1L5

1. Motor y bateria

Potencia : 250 W
Tipo : Brushless
Marca : LiZhiYuan Battery Co., Ltd
Especificación : 25.2 V • 4.0 Ah / 25.2 V • 5.0 Ah
Capacidad : 100,8 Wh / 126 Wh
Temperatura de almacenamient : -10°C a 35°C
Temperatura de funcionamiento : -20°C a 60°C
Tipo de batería : Ion de litio
Cargador : 29.4 V • 1.5 A

2. Datos y actuaciones

Velocidad : Velocidad 1 : 6 km/h
Velocidad 2 : 15 km/h
Velocidad 3 : 23 km/h
Autonomía : 6 a 8 km / 8 a 10 km
Pendiente máxima : 12°
Tiempo de carga : 2h30 / 3h
Dimensión : 930 x 430 x (935-1030) mm
Tamaño plegado : 830 x 430 x 280 mm
Carga máxima : 95 kg
Peso del producto (solo) : 7,4 kg / 7,5 kg
Peso de la caja : 10,3 kg / 10,4 kg
Tamaño de la caja : 88.5 x 22.5 x 35.5 cm
Composición : Scooter + Cargador + Manual
Cantidad en envase : 20GP:370 pcs
40GP:780 pcs
40HQ:910 pcs
Cumplimiento : CE ROHS MD

3. Ciclo y Confort

Rueda delantera : 6'' (15,2 cm)
Rueda trasera : 5.5'' (14 cm)
Neumáticos : Full no inflado
Suspensiones : Antes
Materiales : Aluminio
Pantalla : LCD • blanco y negro • multifunción
Distancia al suelo : 6,3 cm
Altura de la plataforma desde el suelo : 9,5 cm
Plegado : Si, seguro
Ajuste : Altura del manillar de 0 a 21 cm (3 muescas)
Muleta : Lateral y plegable

4. Seguridad

Frenado : Freno trasero de gatillo eléctrico
Freno mecánico trasero
Luces y señalización : Luz delantera LED (extraíble)
Luz trasera LED

Speed

1. Motor y bateria

Potencia : 350 W
Tipo : Brushless
Marca : Shenzhen Tops Innovation Technology
Especificación : 36 V • 6.0 Ah
Capacidad : 216 Wh
Temperatura de almacenamiento : -10°C a 35°C
Temperatura de funcionamiento : -20°C a 60°C
Tipo de batería : Ion de litio
Cargador : 42 V • 2 A

2. Datos y actuaciones

Velocidad : Velocidad 1 : 6 km/h
Velocidad 2 : 25 km/h
Autonomía : 20 - 25 km
Pendiente máxima : 15°
Tiempo de recarga : 3h hasta 4h
Dimensión : 107,5 x 55 x (88-115) cm
Tamaño plegado : 100 x 22,5 x 37 cm
Carga máxima : 120 kg
Peso del producto (sólo) : 14,2 kg
Peso del cartón : 17 kg
Tamaño del cartón : 1050 x 222 x 400 mm
Composición : Scooter + Cargador + Manual
Cantidad en envase : 20GP:250 pcs
40GP:550 pcs
40HQ:660 pcs
Cumplimiento : CE ROHS MD

3. Ciclo y Confort

Rueda delantera : 8'' (20,3 cm)
Rueda trasera : 8'' (20,3 cm)
Neumáticos : Frente inflado (tubo interno)
Suspensiones : Delanteras y traseras
Materiales : Aleación de aluminio
Pantalla : LCD • multicolor • multifunción
Silla de montar : Sí, opcional
Distancia al suelo : 8,6 cm
Altura de la plataforma desde el suelo : 14,5 cm
Plegado : Si seguro
Ajuste : Handlebar height from 0 to 27 cm
Muleta : lateral y plegable.

4. Seguridad

Frenado : Freno de tambor trasero
Semáforos : Luces delanteras y traseras LED

Max

1. Motor y bateria

Potencia : 500 W
Tipo : Brushless
Marca : Shenzhen Tops Innovation Technology
Especificación : 48 V • 8 Ah
Capacidad : 384 Wh
Temperatura de almacenamiento : -10°C a 35°C
Temperatura de funcionamiento : -20°C a 60°C
Tipo de batería : Lithium-Ion
Cargador : 54,6 V • 2 A

2. Datos y actuaciones

Velocidad : Velocidad 1 : 6 km/h
Velocidad 2 : 15 km/h
Velocidad 3 : 25 km/h
Autonomía : 30 to 35 km
Pendiente máxima : 15°
Tiempo de recarga : 4h a 5h
Dimensión : 115 x 58 x (95-127) cm
Tamaño plegado : 108,5 x 21 x 40 cm
Carga máxima : 120 kg
Peso del producto (sólo) : 20,5 kg
Peso del cartón : 24,1 kg
Tamaño del cartón : 1200 x 250 x 460 mm
Composición : Scooter + Cargator + Manual
Cantidad en envase : 20GP:225 pcs
40GP:450 pcs
40HQ:546 pcs
Cumplimiento : CE ROHS MD

3. Ciclo y Confort

Rueda delantera : 10'' (25 cm)
Rueda trasera : 10'' (25 cm)
Neumáticos : delanteros y traseros inflados (tubo interior)
Suspensiones : Doble amortiguador delantero y trasero
Materiales : aleación de magnesio
Pantalla : LCD • multicolor • multifunción
Silla de montar : Si, seguro
Distancia al suelo : 10,5 cm
Altura de la plataforma desde el suelo : 19,5 cm
Plegado : Yes, optional
Ajuste : Altura del manillar de 0 a 32 cm.
Muleta : Lateral y plegable.

4. Seguridad

Frenado : Freno trasero eléctrico con gatillo
Freno de disco delantero y trasero
Luces y señalización : Luces delanteras y traseras LED
Cuerno : Si
Alarma remota : Si

DECLARACIÓN DE CUMPLIMIENTO

Yo, el abajo firmante, el Sr. Thierry BILLAU, Director General de IXIT Beeper,
Establecido en Grillons Business Park, 228 rue de l'Ancienne Distillerie, 69400 Gleizé,
Certifica que el producto, **Urban Electric Scooter LITE, Referencia FX1L, Modelo S6**,
Cumple con los requisitos de las directivas, y ha sido probado de acuerdo con las normas:

	Scooter electrico urbano Referencia FX1L / Modelo S6	Cargador eléctrico de iones de litio Referencia FX1L-SP00 / Modelo JY-294150
2006/42/CE Relacionado con máquinas	EN 60204-1:2006+A1:2009+AC:2010 EN ISO 12100:2010 **Reporte BSTDG1704789620003SR-2**	
2014/30/UE Sobre compatibilidad electromagnética	EN 55014-1:2017 EN 61000-3-2:2014 EN 61000-3-3:2013 EN 55014-2:2015 **Reporte STR18108043E**	EN 55014-1:2006+A1:2009+A2:2011 EN 55014-2: 2015 EN 61000-3-2: 2014 EN 61000-3-3: 2013 **Reporte NTEK-2016NT01123913E-R1-01**
2014/35/UE Relacionados con equipos eléctricos destinados a ser utilizados dentro de ciertos límites de voltaje	EN 60204-1:2006+A1:2009+AC:2010 EN ISO 12100:2010 **Reporte BSTDG1704789620003SR-2** EN 60335-1:2012+A11:2014 EN 62233:2008 **Reporte STR18108043S**	EN 60335-2-29: 2004+A2:2010 EN 60335-1 :2012+A11 :2014 EN 62233:2008 **Reporte NTEK-2016NT01123914S-01**
2011/65/UE Sobre la restricción del uso de determinadas sustancias peligrosas en aparatos eléctricos y electrónicos	**Reporte STR18106008R**	**Reporte NTEK-2017NT03202075R**
1907/2006/CE Sobre el Registro, Evaluación, Autorización y Restricción de Productos Químicos	**Reporte BSTDG1704789620002RR-4**	**Reporte NTEK-2017NT03202077R**
278/2009/CE Sobre los requisitos de diseño ecológico para el consumo de electricidad en modo de espera y apagado de equipos eléctricos y electrónicos para el hogar y la oficina.		EN 50563: 2011+A1:2013 **Reporte NTEK-2017NT03202076S**

Thierry BILLAU, Director general

DECLARACIÓN DE CUMPLIMIENTO

Yo, el abajo firmante, el Sr. Thierry BILLAU, Director General de IXIT Beeper,
Establecido en Grillons Business Park, 228 rue de l'Ancienne Distillerie, 69400 Gleizé,
Certifica que el producto, **Urban Electric Scooter SPEED, Referencia FX8, Modelo F**,
Cumple con los requisitos de las directivas, y ha sido probado de acuerdo con las normas:

	Scooter electrico urbano Referencia FX8 / Modelo F	Cargador eléctrico de iones de litio Referencia FX8-SP00 / Modelo JY-420150
2006/42/CE Relacionado con máquinas	EN 60204-1:2006+A1:2009+AC:2010 EN ISO 12100:2010 **Reporte BSTDG1704789620003SR-2**	
2014/30/UE Sobre compatibilidad electromagnética	EN 55014-1:2017 EN 61000-3-2:2014 EN 61000-3-3:2013 EN 55014-2:2015 **Reporte STR18108043E**	EN 55014-1:2006+A1:2009+A2:2011 EN 55014-2: 2015 EN 61000-3-2: 2014 EN 61000-3-3: 2013 **Reporte NTEK-2016NT01123913E-R1-01**
2014/35/UE Relacionados con equipos eléctricos destinados a ser utilizados dentro de ciertos límites de voltaje	EN 60204-1:2006+A1:2009+AC:2010 EN ISO 12100:2010 **Reporte BSTDG1704789620003SR-2** EN 60335-1:2012+A11:2014 EN 62233:2008 **Reporte STR18108043S**	EN 60335-2-29: 2004+A2:2010 EN 60335-1 :2012+A11 :2014 EN 62233:2008 **Reporte NTEK-2016NT01123914S-01**
2011/65/UE Sobre la restricción del uso de determinadas sustancias peligrosas en aparatos eléctricos y electrónicos	**Reporte STR18106008R**	**Reporte NTEK-2017NT03202075R**
1907/2006/CE Sobre el Registro, Evaluación, Autorización y Restricción de Productos Químicos	**Reporte BSTDG1704789620002RR-4**	**Reporte NTEK-2017NT03202077R**
278/2009/CE Sobre los requisitos de diseño ecológico para el consumo de electricidad en modo de espera y apagado de equipos eléctricos y electrónicos para el hogar y la oficina.		EN 50563: 2011+A1:2013 **Reporte NTEK-2017NT03202076S**

Thierry BILLAU, Director general

DECLARACIÓN DE CUMPLIMIENTO

Yo, el abajo firmante, el Sr. Thierry BILLAU, Director General de IXIT Beeper,
Establecido en Grillons Business Park, 228 rue de l'Ancienne Distillerie, 69400 Gleizé,
Certifica que el producto, **Urban Electric Scooter MAX, Referencia FX10, Modelo Y**,
Cumple con los requisitos de las directivas, y ha sido probado de acuerdo con las normas:

	Scooter electrico urbano Referencia FX10 / Modelo Y	Cargador eléctrico de iones de litio Referencia FX10-SP00 / Modelo JY-546200
2006/42/CE Relacionado con máquinas	EN 60204-1:2006+A1:2009+AC:2010 EN ISO 12100:2010 **Reporte BSTDG1704789620003SR-2**	
2014/30/UE Sobre compatibilidad electromagnética	EN 55014-1:2017 EN 61000-3-2:2014 EN 61000-3-3:2013 EN 55014-2:2015 **Reporte STR18108043E**	EN 55014-1:2006+A1:2009+A2:2011 EN 55014-2: 2015 EN 61000-3-2: 2014 EN 61000-3-3: 2013 **Reporte NTEK-2016NT01123913E-R1-01**
2014/35/UE Relacionados con equipos eléctricos destinados a ser utilizados dentro de ciertos límites de voltaje	EN 60204-1:2006+A1:2009+AC:2010 EN ISO 12100:2010 **Reporte BSTDG1704789620003SR-2** EN 60335-1:2012+A11:2014 EN 62233:2008 **Reporte STR18108043S**	EN 60335-2-29: 2004+A2:2010 EN 60335-1 :2012+A11 :2014 EN 62233:2008 **Reporte NTEK-2016NT01123914S-01**
2011/65/UE Sobre la restricción del uso de determinadas sustancias peligrosas en aparatos eléctricos y electrónicos	**Reporte STR18106008R**	**Reporte NTEK-2017NT03202075R**
1907/2006/CE Sobre el Registro, Evaluación, Autorización y Restricción de Productos Químicos	**Reporte BSTDG1704789620002RR-4**	**Reporte NTEK-2017NT03202077R**
278/2009/CE Sobre los requisitos de diseño ecológico para el consumo de electricidad en modo de espera y apagado de equipos eléctricos y electrónicos para el hogar y la oficina.		EN 50563: 2011+A1:2013 **Reporte NTEK-2017NT03202076S**

Thierry BILLAU, Director general

ASISTENCIA TÉCNICA Y GARANTÍA

Su EDP tiene una garantía de 2 años, la batería tiene una garantía de 6 meses.
Para cualquier consulta, no dudes en contactar con nuestro equipo.
por mail a technique@beeper.fr

NOTAS LEGALES

Producto fabricado en china.
Fotos y datos indicativos no contractuales.
Reproducción prohibida sin acuerdo expreso.

©IXIT Beeper 2020

IXIT BEEPER
228 rue de l'Ancienne Distillerie
Parc des Grillons
69400 Gleizé
FRANCE
contact@beeper.fr
www.beeper.fr

ZUSAMMENFASSUNG

SICHERHEITSHINWEISE	50
MASSE	51
EXPLODIERTE ANSICHT	52
BATTERIEVERWENDUNG	55
AUFLADEN BATTERIE	56
LERNEN	57
FALTEN und ENTFALTEN	58
TECHNISCHE EIGENSCHAFTEN	59
ERKLÄRUNG	62
TECHNISCHE UNTERSTÜTZUNG UND GARANTIE	65
RECHTLICHE MENTIONEN	65

SICHERHEITSHINWEISE

BEEPER bedankt sich bei Ihnen für Ihren Kauf und lädt Sie ein, bevor Sie Ihr PDU (Personal Displacement Device) verwenden, um die Bedienungsanleitung und die verschiedenen Sicherheitsvorkehrungen zu lesen.

- Bitte benutzen Sie Ihre EDV in Übereinstimmung mit den Verkehrssicherheitsvorschriften und unter den besten Sicherheitsbedingungen. Sie sind allein für Ihr Verhalten verantwortlich. IXIT Beeper lehnt jede Haftung ab.

- Damit Sie Ihre EDV sicher verwenden können, müssen Sie stets über Ihre Mittel verfügen und die erforderliche Schutzausrüstung sowie einen zugelassenen Helm tragen. Bitte tragen Sie nachts oder bei unzureichender Sicht eine reflektierende Kleidung oder Ausrüstung für den gesamten Verkehr.

- Es ist verboten, EDV-Geräte mit Kopfhörern oder Kopfhörern zu benutzen.

- Bitte beachten Sie, dass die Verwendung dieses Produkts zu tödlichen Verletzungen aufgrund von Kontrollverlust, Kollisionen oder Stürzen führen kann.

- Nicht ohne Training, bei hoher Geschwindigkeit, in unwegsamem Gelände oder an Hängen verwenden.

- Die Verwendung Ihrer EDV wird für Kinder unter 12 Jahren nicht empfohlen und ist für Kinder unter 8 Jahren verboten.

Achtung: Für die Nutzung einer EDV benötigen Sie eine Haftpflichtversicherung.

Lite

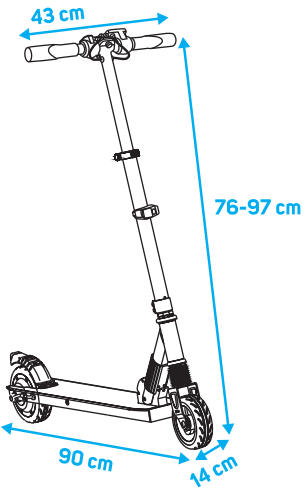

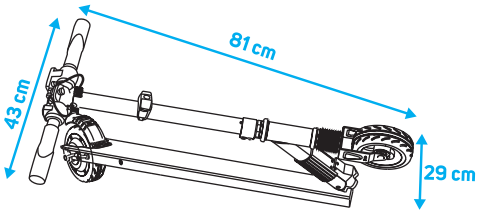

Speed

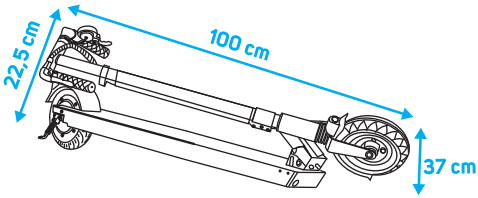

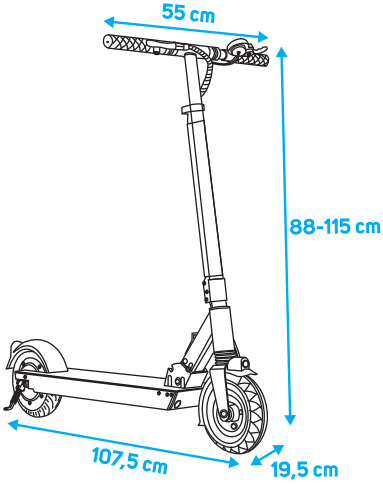

Max

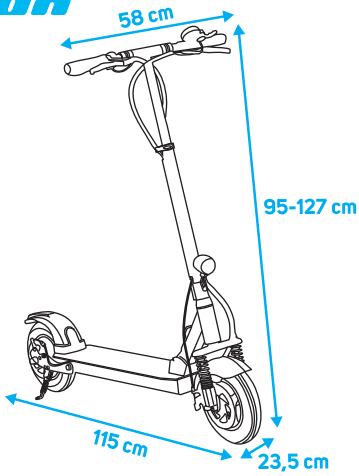

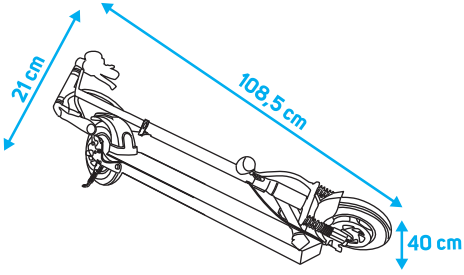

Lite

Bevor Sie Ihre EDV verwenden, entdecke es unter der weniger Nähte:

1. Lenker
2. Bremsabzug
3. LCD-Bildschirm
4. Auslöser auslösen
5. Verriegelungstaste
6. Frontbeleuchtung
7. Vorderradgabel
8. Vorderrad
9. Fußplattform
10. Krücke
11. Motor und Hinterrad
12. Rücklicht
13. Hinterradbremse
14. Ladeport
15. Faltknopf
16. Spalte
17. Ladegerät

Speed

Bevor Sie Ihre EDV verwenden, entdecke es unter der weniger Nähte:

1. LCD-Bildschirm
2. Abzug auslösen
3. Lenker
4. Bremse
5. Verriegelungstaste
6. Spalte
7. Stoßdämpfer vorne
8. LED-Frontlicht
9. Frontschutzblech
10. Vorderrad
11. Fußplattform
12. Krücke
13. Motor und Hinterrad
14. LED-Rücklicht
15. Hinterer Schutzblech
16. Sitz befestigen
17. Ladeport
18. Faltsystem
19. Bremszug
20. Ladegerät

EXPLODIERTE ANSICHT

Max

Bevor Sie Ihre EDV verwenden, entdecke es unter der weniger Nähte:

1. Vordere Bremsklinke
2. LED-Leuchte und Hupentaste an der Vorderseite
3. Lenker
4. LCD-Bildschirm
5. Beschleunigungsauslöser
6. Bremsauslöser hinten
7. Verriegelungstaste
8. Spalte
9. LED-Frontlicht
10. Stoßdämpfer vorne
11. Frontschutzblech
12. Vorderrad
13. Vordere Scheibenbrems
14. Fußplattform
15. Krücke
16. Motor und Hinterrad
17. Scheibenbremse hinten
18. LED-Rücklicht
19. Hinterer Schutzblech
20. Standlichter und Blinker
21. Ladeport
22. Faltsystem
23. Schlüssel
24. Alarm
25. Scooter verriegeln
26. Den Roller entriegeln
27. Fernstart
28. Ladegerät

1. Sicherheitshinweise für die Batterie

- Die Batterie sollte von Kindern ferngehalten werden. Wenn Teile der Batterie verschluckt werden, suchen Sie sofort einen Arzt auf.
- Laden Sie den Akku vor dem ersten Gebrauch so weit wie möglich auf.
- Laden Sie den Akku auf, bevor er vollständig entladen ist. Letzteres sollte nicht zu lange entladen werden.
- Stellen Sie sicher, dass das Fahrzeug zu mindestens 50% beladen ist, um die Zufriedenheit Ihres Fahrzeugs zu gewährleisten.
- Wenn Sie Ihr Fahrzeug lagern, achten Sie bitte darauf, dass die Batterie zwischen 30 und 40% Autonomie ist.
- Bitte überschreiten Sie nicht 30 Tage, ohne den Akku aufzuladen.
- Bitte verwenden Sie das mitgelieferte Ladegerät, das der Batterie Ihres Fahrzeugs entspricht.
- Bewahren Sie Ihr Fahrzeug nicht bei Temperaturen unter 0 ° C oder direkter Sonneneinstrahlung auf.
- Unsachgemäßes Laden, Beschädigungen, Feuchtigkeit oder Überhitzung können Rauch, Explosionen, starke Wärmequellen oder Feuer auf die Batterie verursachen.
- Lassen Sie Ihr Fahrzeug nicht unbeaufsichtigt.
- Verwenden Sie den Akku nicht, wenn er beschädigt ist. Bitte ersetzen Sie ihn. Entsorgen Sie das Gerät nicht mit dem Hausmüll, um die Gefahr von Feuer oder Verbrennungen zu verringern. Um die Umwelt zu schützen, muss die Batterie in den geltenden Sammelstellen abgelegt werden.

2. Akku aufladen

Um einen reibungslosen Betrieb Ihrer EDV zu gewährleisten, empfehlen wir, den Akku nach jedem Gebrauch aufzuladen. Hier finden Sie einige Wartungstipps zu Ihrer Sicherheit und zur Maximierung der Lebensdauer Ihres Produkts.

Rote LED = Aufladung

Grüne LED = aufgeladen

Auf dem Display erscheint eine volle Spurweite = der Roller ist zu 100% geladen.

Um Ihre EDV aufzuladen, verbinden Sie die Spitze des Ladegeräts mit dem auf der Batterie angegebenen Platz und stecken Sie sie in die Steckdose.

- Trocknen Sie das Produkt und den Ladestecker, bevor Sie das Ladegerät anschließen.
- Die Balken auf dem Display zeigen Ihnen den Ladestand Ihres Fahrzeugs an.
- Je länger der Akku verwendet wird, desto länger kann die Ladezeit sein.
- Die Autonomie variiert je nach Temperatur.

2. Vorsichtsmaßnahmen für die Verwendung des Ladegeräts

Bitte lesen Sie die folgenden Anweisungen sorgfältig durch, bevor Sie das Ladegerät verwenden:

- Das Ladegerät funktioniert nur mit dem dedizierten Netzteil. Die Verwendung eines anderen Adapters kann das Produkt beschädigen.
- Der Adapter muss an eine normale, leicht zugängliche Steckdose angeschlossen werden.
- Nicht abdecken, weder Hitze noch Feuchtigkeit aussetzen und in einem belüfteten Bereich verwenden.
- Legen Sie kein anderes Gerät in das Ladegerät.
- Lassen Sie das Ladegerät nicht angeschlossen, wenn Sie es nicht verwenden.
- Verwenden Sie das Ladegerät nicht, wenn es beschädigt ist.
- Das externe flexible Kabel dieses Transformators kann nicht ersetzt werden. Wenn das Kabel beschädigt ist, sollte der Transformator entsorgt werden.
- Verbinden und trennen Sie niemals die Anschlussklemmen der Batterie, während das Netzkabel noch mit dem Stromnetz verbunden ist. Ziehen Sie immer zuerst den Stecker aus der Steckdose.
- Lagern Sie Ihr Ladegerät nicht in Bereichen mit niedrigen Temperaturen. Wenn die normale Temperatur wieder erreicht wird, kann sich Feuchtigkeit im Gerät bilden und die elektronischen Schaltkreise beschädigen.
- Trennen Sie das Ladegerät während eines Gewitters oder wenn Sie es längere Zeit nicht benutzen, um Schäden zu vermeiden.

EINSTELLUNGSANZEIGE

Sie können einige Optionen auf Ihrem Roller einstellen. Achtung, diese Manipulationen müssen mit Vorsicht durchgeführt werden, da sie die inneren Probleme des Scooters berühren.

Lite

Drücken Sie gleichzeitig die Aufwärts- und Abwärtstaste. Sobald das Menü P1 anzeigt, drücken Sie die mittlere Taste, um die Einstellung zu ändern. Um die Daten zu ändern, drücken Sie die Auf- oder Ab-Taste.

P1 - Wählen Sie die Geschwindigkeitseinheit
Pfeil oben: 1 = mp / h
Pfeil unten: 0 = km / h

P2 - Tempomat
Pfeil oben: 1 = EIN
Pfeil unten: 0 = AUS

P3 - Starten Sie den Roller, wenn Sie angehalten haben oder wenn Sie den Fuß drücken
Pfeil oben: 1 = EIN
Pfeil unten: 0 = AUS

Speed & Max

Drücken Sie gleichzeitig ON / OFF und M. Sobald das Menü P1 anzeigt, klicken Sie auf die Schaltfläche ON / OFF, um die Einstellung zu ändern. Um die Daten zu bearbeiten, drücken Sie M.

P9 - Starten Sie den Roller, wenn Sie angehalten haben oder wenn Sie den Fuß drücken
Pfeil oben: 1 = EIN
Pfeil unten: 0 = AUS

P16 - Geschwindigkeitsregelung
Pfeil oben: 1 = EIN
Pfeil unten: 0 = AUS

Die anderen Parameter DÜRFEN AUF KEINEN FALL geändert werden, wenn die Gefahr besteht, dass die vollständige Einstellung des Scooters gestört wird

1. Präsentation bestellen

Lite

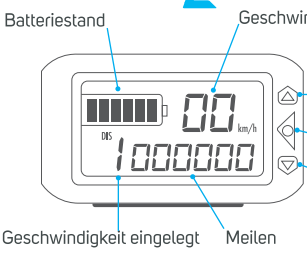

Speed & Max

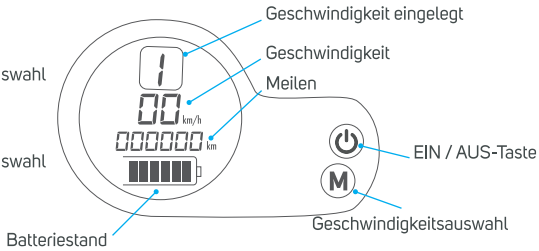

2. Detail der Funktionen

Halten Sie die ON / OFF-Taste gedrückt, um die LCD-Anzeige ein- oder auszuschalten.
Um die Funktion zu ändern, drücken Sie die ON / OFF-Taste auf dem LCD
VOL : Akkuladezustand
ODO : Gesamtkilometer (lang drücken, um zurückzusetzen)
RPM : Anzahl der Umdrehungen pro Minute
Time : Gesamtzeit abgelaufen

Geschwindigkeitsauswahl für Roller Speed
Geschwindigkeit 1 : Ein Druck
Geschwindigkeit 2 : Neuer Druck von Geschwindigkeit 1

Geschwindigkeitsauswahl für Roller Max
Geschwindigkeit 1 : Ein Druck
Geschwindigkeit 2 : Neuer Druck von Geschwindigkeit 1
Geschwindigkeit 3 : Neuer Druck von Geschwindigkeit 2

Tempomat : Den Gashebel für 3 Sekunden bei gleicher Geschwindigkeit aktivieren. Ein Licht leuchtet auf, um anzuzeigen, dass der Controller aktiviert ist. Zum Deaktivieren verlangsamen oder beschleunigen Sie einfach.

3. Mit dem Roller

1. Drücken Sie die EIN / AUS-Taste 2 Sekunden lang.
2. Stellen Sie einen Fuß auf die Plattform und drücken Sie dann den Boden mit dem anderen Fuß.
3. Setzen Sie den zweiten Fuß auf die Plattform, wenn Sie genug Schwung haben.
4. Wählen Sie Ihre Geschwindigkeit und drücken Sie leicht auf das Gaspedal, um zu starten.
5. Betätigen Sie das Gaspedal, um vorzurücken.
6. Zum Bremsen die Bremsen betätigen.
7. Wenn der Roller gestoppt ist, können Sie herunterfahren.

4. Verwenden von Kontakttasten (nur Modell) Max

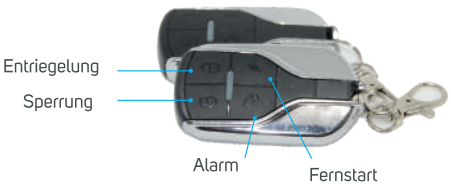

- Drücken Sie, um den Roller zu sperren (ein Alarm wird ausgelöst und die Radblockierung wird aktiviert, wenn Sie versuchen, den Roller zu rollen.
- Drücken Sie, um den Roller zu entsperren.
- Drücken Sie, um den Alarm einzuschalten.
- Drücken Sie zweimal für den Fernstart. Einmal drücken, um den Roller auszuschalten.

Lite

Ziehen Sie den Hebel an der Vorderseite des Rollers und senken Sie den Mast des Rollers auf die Plattform.

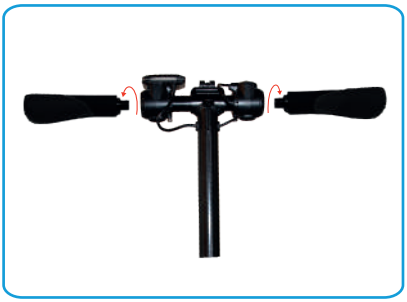

Lösen Sie die Griffe des Rollers für ein kompakteres Zusammenklappen.

Speed & Max

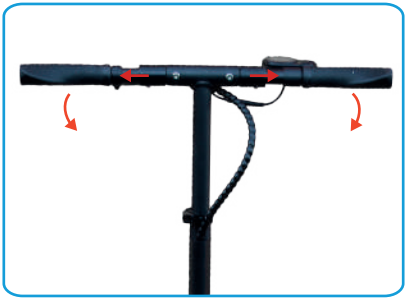

Schieben Sie die Griffringe nach außen, um diese am Mast zusammenzufalten.

Ziehen Sie den Hebel an der Vorderseite des Rollers und senken Sie den Mast des Rollers auf die Plattform.

Das Ein- und Ausklappen von Rollern kann beim ersten Gebrauch schwierig sein. Vergewissern Sie sich, dass der Roller ausgeschaltet ist, bevor Sie ihn zusammenklappen.

Lite

> Ref : FX1L4 / FX1L5

1. Motor und Batterie

Macht : 250 W
Typ : Bürstenlos
Markierung : LiZhiYuan Battery Co., Ltd
Spezifikation : 25.2 V • 4.0 Ah / 25.2 V • 5.0 Ah
Kapazität : 100,8 Wh / 126 Wh
Lagertemperatur : -10°C zu 35°C
Gebrauchstemperatur : -20°C zu 60°C
Batterietyp : Lithium-Ion
Ladeprogramm : 29.4 V • 1.5 A

2. Daten und Leistungen

Geschwindigkeit : Geschwindigkeit 1 : 6 km/h
Geschwindigkeit 2 : 15 km/h
Geschwindigkeit 3 : 23 km/h
Autonomie : 6 - 8 km / 8 - 10 km
Maximale Steigung : 12°
Ladezeit : 2h30 / 3h
Dimension : 930 x 430 x (935-1030) mm
Gefaltete dimension : 830 x 430 x 280 mm
Maximale Belastung : 95 kg
Produktgewicht (allein) : 7,4 kg / 7,5 kg
Gewicht der Pappe : 10,3 kg / 10,4 kg
Kartongröße : 88.5 x 22.5 x 35.5 cm
Zusammensetzung : Roller + Ladegerät + Handbuch
Menge im Behälter : 20GP:370 pcs
40GP:780 pcs
40HQ:910 pcs
Beachtung : CE ROHS MD

3. Zyklus und Komfort

Vorderrad : 6'' (15,2 cm)
Hinterrad : 5.5'' (14 cm)
Bereifung : Voll nicht aufgeblasen
Suspensionen : vor
Material : Aluminium
Anzeige : LCD • Schwarzweiß • Multifunktion
Bodenfreiheit : 6,3 cm
Plattformhöhe vom Boden aus : 9,5 cm
Klapp- : Ja sicher
Einstellung : Lenkerhöhe von 0 bis 21 cm (3 Kerben)
Krücke : Seitlich und faltend

4. Sicherheit

Bremsung : Elektrischer Abzug der hinteren Bremse, mechanische Bremse hinten
Licht und Signalisierung : LED-Frontleuchte (abnehmbar), LED-Rücklicht

Speed

1. Motor und Batterie

Macht : 350 W
Typ : Bürstenlos
Markierung : Shenzhen Tops Innovation Technology
Spezifikation : 36 V • 6.0 Ah
Kapazität : 216 Wh
Lagertemperatur : -10°C zu 35°C
Gebrauchstemperatur : -20°C zu 60°C
Batterietyp : Lithium-Ion
Ladeprogramm : 42 V • 2 A

2. Daten und Leistungen

Geschwindigkeit : Geschwindigkeit 1 : 6 km/h
Geschwindigkeit 2 : 25 km/h
Autonomie : 20 - 25 km
Maximale Steigung : 15°
Ladezeit : 3h à 4h
Dimension : 107,5 x 55 x (88-115) cm
Gefaltete dimension : 100 x 22,5 x 37 cm
Maximale Belastung : 120 kg
Produktgewicht (allein) : 14,2 kg
Gewicht der Pappe : 17 kg
Kartongröße : 1050 x 220 x 400 mm
Zusammensetzung : Roller + Ladegerät + Handbuch
Menge im Behälter : 20GP:250 pcs
40GP:550 pcs
40HQ:660 pcs
Beachtung : CE ROHS MD

3. Zyklus und Komfort

Vorderrad : 8'' (20,3 cm)
Hinterrad : 8'' (20,3 cm)
Bereifung : Aufgeblasene Front (Innenschlauch)
Suspensionen : Vorne und hinten
Material : Aluminiumlegierung
Anzeige : LCD • mehrfarbig • multifunktional
Sattel : Ja, optional
Bodenfreiheit : 8,6 cm
Plattformhöhe vom Boden aus : 14,5 cm
Klapp- : Ja sicher
Einstellung : Lenkerhöhe von 0 bis 27 cm
Krücke : Seitlich und faltend

4. Sicherheit

Bremsung : Trommelbremse hinten
Licht und Signalisierung : LED-Front- und Rücklichter

Max

1. Motor und Batterie

Macht : 500 W
Typ : Bürstenlos
Markierung : Shenzhen Tops Innovation Technology
Spezifikation : 48 V • 8 Ah
Kapazität : 384 Wh
Lagertemperatur : -10°C zu 35°C
Gebrauchstemperatur : -20°C zu 60°C
Batterietyp : Lithium-Ion
Ladeprogramm : 54,6 V • 2 A

2. Daten und Leistungen

Geschwindigkeit : Geschwindigkeit 1 : 6 km/h
Geschwindigkeit 2 : 15 km/h
Geschwindigkeit 3 : 25 km/h
Autonomie : 30 à 35 km
Maximale Steigung : 15°
Ladezeit : 4h à 5h
Dimension : 115 x 58 x (95-127) cm
Gefaltete dimension : 108,5 x 21 x 40 cm
Maximale Belastung : 120 kg
Produktgewicht (allein) : 20,5 kg
Gewicht der Pappe : 24,1 kg
Kartongröße : 1200 x 250 x 460 mm
Zusammensetzung : Roller + Ladegerät + Handbuch
Menge im Behälter : 20GP:225 pcs
40GP:450 pcs
40HQ:546 pcs
Beachtung : CE ROHS MD

3. Zyklus und Komfort

Vorderrad : 10'' (25 cm)
Hinterrad : 10'' (25 cm)
Bereifung : Aufgeblasene Vorder- und Rückseite (Schlauch)
Suspensionen : Doppelstoßdämpfer vorne und hinten
Material : Magnesiumlegierung
Anzeige : LCD • mehrfarbig • multifunktional
Sattel : Ja, optional
Bodenfreiheit : 10,5 cm
Plattformhöhe vom Boden aus : 19,5 cm
Klapp- : Ja sicher
Einstellung : Lenkerhöhe von 0 bis 32 cm
Krücke : Seitlich und faltend

4. Sicherheit

Bremsung : Elektrische Hinterradbremse mit Abzug, Scheibenbremse vorne und hinten
Licht und Signalisierung : LED-Front- und Rücklichter
Horn : Ja
Fernalarm : Ja

ERKLÄRUNG

Ich, der Unterzeichnete, Thierry BILLAU, General Manager von IXIT Beeper,
Gegründet im Grillons Business Park, 228 rue de l'Ancienne Distillerie, 69400 Gleizé,
Bescheinigt, dass das Produkt, **LITE Urban Electric Scooter, Reference FX1L, Model S6**,
Erfüllt die Anforderungen der Richtlinien und wurde gemäß den Standards getestet:

	Elektrischer Roller für die Stadt Referenz FX1L / Model S6	Lithium-Ionen-Ladegerät Referenz FX1L-SP00 / Modell JY-294150
2006/42/CE in Bezug auf Maschinen	EN 60204-1:2006+A1:2009+AC:2010 EN ISO 12100:2010 **Bericht BSTDG1704789620003SR-2**	
2014/30/UE zur elektromagnetischen Verträglichkeit	EN 55014-1:2017 EN 61000-3-2:2014 EN 61000-3-3:2013 EN 55014-2:2015 **Bericht STR18108043E**	EN 55014-1:2006+A1:2009+A2:2011 EN 55014-2: 2015 EN 61000-3-2: 2014 EN 61000-3-3: 2013 **Bericht NTEK-2016NT01123913E-R1-01**
2014/35/UE in Bezug auf elektrische Geräte, die innerhalb bestimmter Spannungsgrenzen verwendet werden sollen	EN 60204-1:2006+A1:2009+AC:2010 EN ISO 12100:2010 **Bericht BSTDG1704789620003SR-2** EN 60335-1:2012+A11:2014 EN 62233:2008 **Bericht STR18108043S**	EN 60335-2-29: 2004+A2:2010 EN 60335-1 :2012+A11 :2014 EN 62233:2008 **Bericht NTEK-2016NT01123914S-01**
2011/65/UE zur Beschränkung der Verwendung bestimmter gefährlicher Stoffe in Elektro- und Elektronik-geräten	**Bericht STR18106008R**	**Bericht NTEK-2017NT03202075R**
1907/2006/CE zur Registrierung, Bewertung, Zulassung und Beschränkung chemischer Stoffe	**Bericht BSTDG1704789620002RR-4**	**Bericht NTEK-2017NT03202077R**
278/2009/CE zu den Anforderungen an die umweltgerechte Gestaltung des Stromverbrauchs von elektrischen und elektronischen Haushalts- und Bürogeräten im Standby- und im Off-Modus.		EN 50563: 2011+A1:2013 **Bericht NTEK-2017NT03202076S**

Thierry BILLAU, Generaldirektor

ERKLÄRUNG

Ich, der Unterzeichnete, Thierry BILLAU, General Manager von IXIT Beeper,
Gegründet im Grillons Business Park, 228 rue de l'Ancienne Distillerie, 69400 Gleizé,
Bescheinigt, dass das Produkt, **SPEED Urban Electric Scooter, Reference FX8, Model F**,
Erfüllt die Anforderungen der Richtlinien und wurde gemäß den Standards getestet:

	Elektrischer Roller für die Stadt Referenz FX8 / Modell F	Lithium-Ionen-Ladegerät Referenz FX8-SP00 / Modell JY-420150
2006/42/CE in Bezug auf Maschinen	EN 60204-1:2006+A1:2009+AC:2010 EN ISO 12100:2010 **Bericht BSTDG1704789620003SR-2**	
2014/30/UE zur elektromagnetischen Verträglichkeit	EN 55014-1:2017 EN 61000-3-2:2014 EN 61000-3-3:2013 EN 55014-2:2015 **Bericht STR18108043E**	EN 55014-1:2006+A1:2009+A2:2011 EN 55014-2: 2015 EN 61000-3-2: 2014 EN 61000-3-3: 2013 **Bericht NTEK-2016NT01123913E-R1-01**
2014/35/UE in Bezug auf elektrische Geräte, die innerhalb bestimmter Spannungsgrenzen verwendet werden sollen	EN 60204-1:2006+A1:2009+AC:2010 EN ISO 12100:2010 **Bericht BSTDG1704789620003SR-2** EN 60335-1:2012+A11:2014 EN 62233:2008 **Bericht STR18108043S**	EN 60335-2-29: 2004+A2:2010 EN 60335-1 :2012+A11 :2014 EN 62233:2008 **Bericht NTEK-2016NT01123914S-01**
2011/65/UE zur Beschränkung der Verwendung bestimmter gefährlicher Stoffe in Elektro- und Elektronik-geräten	**Bericht STR18106008R**	**Bericht NTEK-2017NT03202075R**
1907/2006/CE zur Registrierung, Bewertung, Zulassung und Beschränkung chemischer Stoffe	**Bericht BSTDG1704789620002RR-4**	**Bericht NTEK-2017NT03202077R**
278/2009/CE zu den Anforderungen an die umweltgerechte Gestaltung des Stromverbrauchs von elektrischen und elektronischen Haushalts- und Bürogeräten im Standby- und im Off-Modus.		EN 50563: 2011+A1:2013 **Bericht NTEK-2017NT03202076S**

Thierry BILLAU, Generaldirektor

ERKLÄRUNG

Ich, der Unterzeichnete, Thierry BILLAU, General Manager von IXIT Beeper,
Gegründet im Grillons Business Park, 228 rue de l'Ancienne Distillerie, 69400 Gleizé,
Bescheinigt, dass das Produkt, **MAX Urban Electric Scooter, Reference FX10, Model Y**,
Erfüllt die Anforderungen der Richtlinien und wurde gemäß den Standards getestet:

	Elektrischer Roller für die Stadt Referenz FX10 / Modell Y	Lithium-Ionen-Ladegerät Referenz FX10-SP00 / Modell JY-546200
2006/42/CE in Bezug auf Maschinen	EN 60204-1:2006+A1:2009+AC:2010 EN ISO 12100:2010 **Bericht BSTDG1704789620003SR-2**	
2014/30/UE zur elektromagnetischen Verträglichkeit	EN 55014-1:2017 EN 61000-3-2:2014 EN 61000-3-3:2013 EN 55014-2:2015 **Bericht STR18108043E**	EN 55014-1:2006+A1:2009+A2:2011 EN 55014-2: 2015 EN 61000-3-2: 2014 EN 61000-3-3: 2013 **Bericht NTEK-2016NT01123913E-R1-01**
2014/35/UE in Bezug auf elektrische Geräte, die innerhalb bestimmter Spannungsgrenzen verwendet werden sollen	EN 60204-1:2006+A1:2009+AC:2010 EN ISO 12100:2010 **Bericht BSTDG1704789620003SR-2** EN 60335-1:2012+A11:2014 EN 62233:2008 **Bericht STR18108043S**	EN 60335-2-29: 2004+A2:2010 EN 60335-1 :2012+A11 :2014 EN 62233:2008 **Bericht NTEK-2016NT01123914S-01**
2011/65/UE zur Beschränkung der Verwendung bestimmter gefährlicher Stoffe in Elektro- und Elektronik-geräten	**Bericht STR18106008R**	**Bericht NTEK-2017NT03202075R**
1907/2006/CE zur Registrierung, Bewertung, Zulassung und Beschränkung chemischer Stoffe	**Bericht BSTDG1704789620002RR-4**	**Bericht NTEK-2017NT03202077R**
278/2009/CE zu den Anforderungen an die umweltgerechte Gestaltung des Stromverbrauchs von elektrischen und elektronischen Haushalts- und Bürogeräten im Standby- und im Off-Modus.		EN 50563: 2011+A1:2013 **Bericht NTEK-2017NT03202076S**

Thierry BILLAU, Generaldirektor

TECHNISCHE UNTERSTÜTZUNG UND GARANTIE

Ihre EDV hat eine Garantie von 2 Jahren, der Akku ist 6 Monate garantiert.
Bei Fragen wenden Sie sich bitte an unser Team
technisches : technique@beeper.fr

RECHTLICHE MENTIONEN

Produkt hergestellt in China.
Fotos und nicht vertragliche indikative Daten.
Vervielfältigung ohne ausdrückliche Vereinbarung nicht gestattet.
©IXIT Beeper 2020

IXIT BEEPER
228 rue de l'Ancienne Distillerie
Parc des Grillons
69400 Gleizé
FRANCE
contact@beeper.fr
www.beeper.fr

SOMMARIO

ISTRUZIONI DI SICUREZZA	66
DIMENSIONI	67
VISTA ESPLOSO	68
USO DELLA BATTERIA	71
RICARICA BATTERIA	72
LEARNING	73
PIEGHEVOLE E DISPIEGARSI	74
CARATTERISTICHE TECNICHE	75
DICHIARAZIONE DI CONFORMITÀ	78
ASSISTENZA TECNICA E GARANZIA	81
NOTE LEGALI	81

ISTRUZIONI DI SICUREZZA

BEEPER ti ringrazia per l'acquisto e ti invita prima di utilizzare il tuo Personal Displacement Device (PDU), per leggere il manuale dell'utente e le varie precauzioni di sicurezza.

- Si prega di utilizzare l'EDP in conformità con le norme di sicurezza stradale e nelle migliori condizioni di sicurezza. Sei l'unico responsabile della tua condotta, IXIT Beeper declina ogni responsabilità.

- Per usare la tua EDP in modo sicuro, tieni sempre in pieno possesso dei tuoi mezzi e indossa sempre il necessario equipaggiamento protettivo e un casco approvato. Indossare indumenti o attrezzature retroriflettenti per tutto il traffico di notte o quando la visibilità è insufficiente.

- È vietato utilizzare un EDP mentre si indossano cuffie o cuffie.

- Si noti che l'uso di questo prodotto può provocare lesioni mortali dovute a perdita di controllo, urti o cadute.

- Non usare senza allenamento, ad alta velocità, su terreni accidentati o in pendenza.

- L'uso del tuo EDP non è raccomandato per i bambini sotto i 12 anni e vietato ai minori di 8 anni.

Attenzione: per qualsiasi utilizzo di un EDP, è necessario avere un'assicurazione di responsabilità civile.

Life

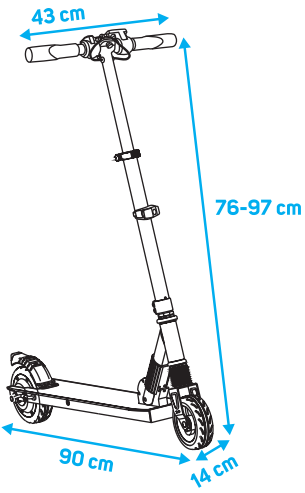

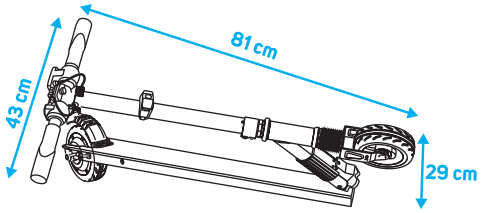

Speed

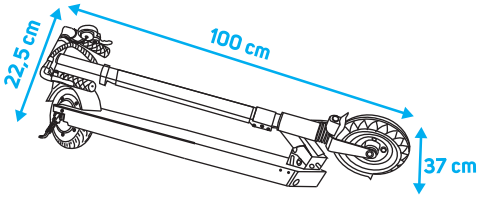

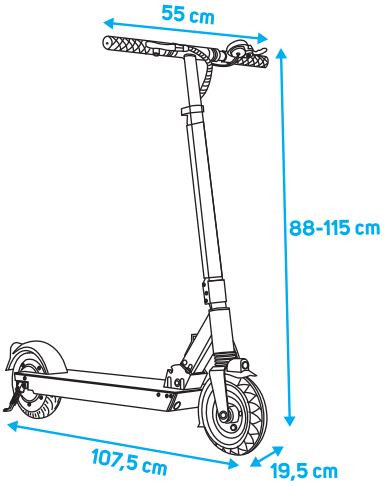

Max

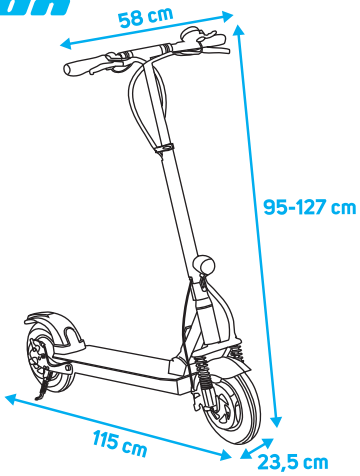

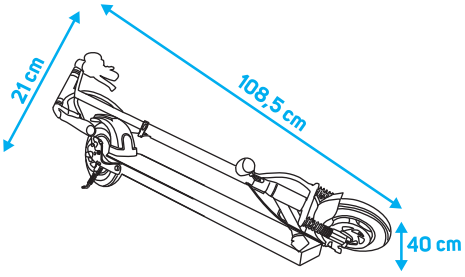

Lite

Prima di usare il tuo EDP, scoprilo sotto il meno cuciture:

1. Manubrio
2. Grilletto del freno
3. Schermo LCD
4. Trigger trigger
5. Pulsante di blocco
6. Illuminazione frontale
7. Forcella anteriore
8. Ruota anteriore
9. Piattaforma del piede
10. Stampella
11. Motore e ruota posteriore
12. Fanalino posteriore
13. Freno posteriore
14. Porta di ricarica
15. Pulsante pieghevole
16. Colonna
17. Caricabatterie

Speed

Prima di usare il tuo EDP, scoprilo sotto il meno cuciture:

1. Schermo LCD
2. Trigger trigger
3. Manubrio
4. Freno
5. Pulsante di blocco
6. Colonna
7. Ammortizzatore anteriore
8. Luce anteriore a LED
9. Parafango anteriore
10. Ruota anteriore
11. Piattaforma del piede
12. Stampella
13. Motore e ruota posteriore
14. Luce posteriore a LED
15. Parafango posteriore
16. Fissare il sedile
17. Porta di ricarica
18. Sistema pieghevole
19. Cavo del freno
20. Caricabatterie

Max

Prima di usare il tuo EDP, scoprilo sotto il meno cuciture:

1. Presa del freno anteriore
2. Pulsante LED anteriore e pulsante del clacson
3. Manubrio
4. Schermo LCD
5. Accelerazione del trigger
6. Grilletto del freno posteriore
7. Pulsante di blocco
8. Colonna
9. Luce anteriore a LED
10. Ammortizzatori anterio
11. Parafango anteriore
12. Ruota anteriore
13. Freno a disco anteriore
14. Piattaforma del piede
15. Stampella
16. Motore e ruota posteriore
17. Freno a disco posteriore
18. Luce posteriore a LED
19. Parafango posteriore
20. Luci laterali e indicatori di direzione
21. Porta di ricarica
22. Sistema pieghevole
23. Chiavi
24. Allarme
25. Blocco dello scooter
26. Sbloccare lo scooter
27. Avvio remoto
28. Caricabatterie

1. Istruzioni per la sicurezza della batteria

- La batteria deve essere tenuta fuori dalla portata dei bambini. Se alcuni componenti della batteria vengono ingeriti, consultare immediatamente un medico.
- Prima del primo utilizzo, caricare la batteria il più possibile.
- Si prega di caricare la batteria prima che sia completamente scarica. Quest'ultimo non dovrebbe essere scaricato troppo a lungo.
- Per avere la completa soddisfazione del tuo veicolo, assicurati che sia caricato almeno del 50%.
- Se si memorizza il veicolo, si prega di fare attenzione che la batteria è tra il 30 e il 40% di autonomia.
- Si prega di non superare i 30 giorni senza ricaricare la batteria.
- Utilizzare il caricatore fornito corrispondente alla batteria del veicolo.
- Si prega di non conservare il veicolo a temperature inferiori a 0 ° C o alla luce diretta del sole.
- Carica, danni, umidità o surriscaldamento inadeguati possono causare fumo, esplosioni, forti fonti di calore o incendi sulla batteria.
- Non lasciare il veicolo incustodito.
- Non utilizzare la batteria se è danneggiata, sostituirla. Per ridurre il rischio di incendio o ustioni, non smaltirlo con i rifiuti domestici. Al fine di preservare l'ambiente, la batteria deve essere depositata nei punti di raccolta in vigore.

2. Ricarica della batteria

Per mantenere la tua EDP senza intoppi, ti consigliamo di caricare la batteria dopo ogni utilizzo. Ecco alcuni consigli di manutenzione per la tua sicurezza e aiuta a massimizzare la vita del tuo prodotto.

LED rosso = ricarica

LED verde = ricaricato

Sul display, un indicatore completo = lo scooter è caricato al 100%.

Per caricare l'EDP, collegare la punta del caricabatterie allo spazio indicato sulla batteria, quindi collegarlo alla rete.

- Assicurarsi di asciugare il prodotto e il connettore di ricarica prima di collegare il caricabatterie.
- Le barre sul display mostrano il livello di carica del tuo veicolo.
- Più a lungo viene utilizzata la batteria, maggiore è il tempo di ricarica.
- L'autonomia varia in base alla temperatura.

2. Precauzioni per l'utilizzo del caricabatterie

Si prega di leggere attentamente le seguenti istruzioni prima di ogni utilizzo del caricabatterie:

- Il caricabatterie funziona solo con l'adattatore CA dedicato. L'uso di un altro adattatore potrebbe danneggiare il prodotto.
- L'adattatore deve essere inserito in una normale presa di corrente facilmente accessibile.
- Non coprire, esporre a calore o umidità e utilizzare in un'area ventilata.
- Non mettere altre apparecchiature sul caricabatterie.
- Non lasciare il caricabatterie collegato quando non lo si utilizza.
- Non usare il caricabatterie se è danneggiato.
- Il cavo flessibile esterno di questo trasformatore non può essere sostituito. Se il cavo è danneggiato, il trasformatore dovrebbe essere scartato.
- Non collegare e scollegare mai i terminali di collegamento della batteria mentre il cavo di alimentazione è ancora collegato alla rete. Rimuovere sempre la spina dalla presa prima.
- Non conservare il caricatore CA nelle aree a bassa temperatura. Quando ritorna alla temperatura normale, potrebbe formarsi umidità all'interno dell'unità e danneggiare i circuiti elettronici.
- Scollegare il caricabatterie durante i temporali o quando non viene utilizzato per lunghi periodi di tempo per evitare danni.

DISPLAY DI IMPOSTAZIONE

Puoi impostare alcune opzioni sul tuo scooter. Attenzione, queste manipolazioni devono essere eseguite con cura perché toccano i rglages interni dello scooter.

Lite

Premere contemporaneamente il pulsante Su e il pulsante Giù. Quando il menu visualizza P1, premere il pulsante centrale per modificare l'impostazione. Per modificare i dati, premere il pulsante su o giù.

P1 - Scegli l'unità di velocità
Freccia superiore: 1 = mp / h
Freccia inferiore: 0 = km / h

P2 - Controllo automatico della velocità
Freccia superiore: 1 = ON
Freccia inferiore: 0 = OFF

P3 - Avviare lo scooter quando è fermo o con una spinta del piede
Freccia superiore: 1 = ON
Freccia inferiore: 0 = OFF

Speed & Max

Premere contemporaneamente ON / OFF e M. Una volta visualizzato il menu P1, fare clic sul pulsante ON / OFF per modificare l'impostazione. Per modificare i dati, premere M.

P9 - Avviare lo scooter quando è fermo o con una spinta del piede
Freccia superiore: 1 = ON
Freccia inferiore: 0 = OFF

P16 - Controllo della velocità di crociera
Freccia superiore: 1 = ON
Freccia inferiore: 0 = OFF

Gli altri parametri NON DEVONO IN NESSUN CASO essere modificati con il rischio di interrompere la regolazione completa dello scooter

1. Presentazione dell'ordine

Lite

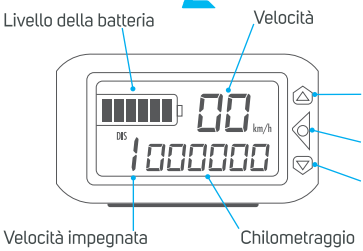

Speed & Max

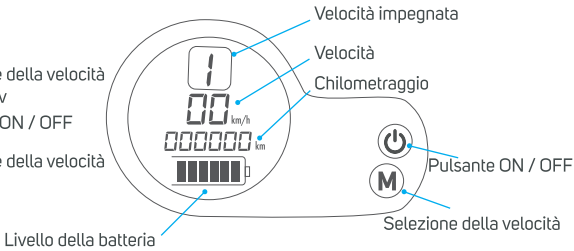

2. Dettaglio delle funzioni

Premere a lungo il pulsante ON / OFF per accendere o spegnere il display LCD.
Per cambiare la funzione, premere il pulsante ON / OFF sul display LCD
VOL : Livello di carica della batteria
ODO : Chilometraggio totale (premere a lungo per ripristinare)
RPM : Numero di giri al minuto
Time : Tempo complessivo trascorso

Selezione della velocità per gli scooter Speed
Velocità 1 : Una pressione
Velocità 2 : Nuova pressione dalla velocità 1

Selezione della velocità per gli scooter Max
Velocità 1 : Una pressione
Velocità 2 : Nuova pressione dalla velocità 1
Velocità 3 : Nuova pressione dalla velocità 2

Regolatore di velocità : mantenere il grilletto del motore attivato alla stessa velocità per 3 secondi, una luce si accenderà per indicare che il controller è impegnato. Per disattivarlo, è sufficiente rallentare o accelerare.

3. Usando lo scooter

1. Premere il pulsante ON / OFF per 2 secondi.
2. Posiziona un piede sulla piattaforma e spingi a terra con l'altro piede.
3. Metti il secondo piede sulla piattaforma quando hai abbastanza slancio.
4. Seleziona la tua velocità e premi leggermente l'acceleratore per iniziare.
5. Premere l'acceleratore per avanzare.
6. Premere i freni per rallentare.
7. Quando lo scooter è fermo, puoi scendere.

4. Utilizzo delle chiavi dei contatti (solo modello Max)

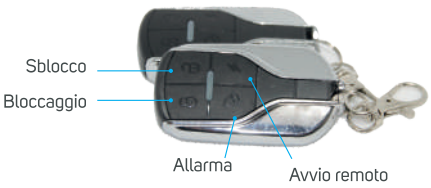

- Premere per bloccare lo scooter (viene attivato un allarme e il blocco ruota si attiva se si tenta di farlo rotolare.
- Premere per sbloccare lo scooter.
- Premere per accendere l'allarme.
- Premere due volte per l'avvio remoto. Premere una volta per spegnere lo scooter.

Lite

Tirare la leva sulla parte anteriore dello scooter e abbassare il montante dello scooter sulla piattaforma.

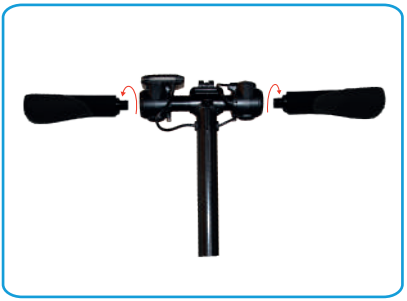

Svitare le maniglie dello scooter per una piegatura più compatta.

Speed & Max

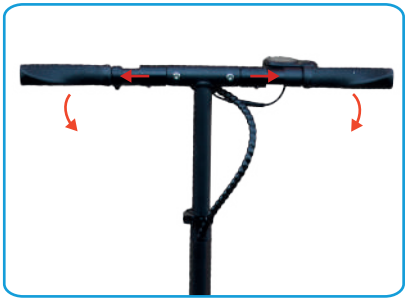

Far scorrere gli anelli delle maniglie verso l'esterno per piegarli sull'albero.

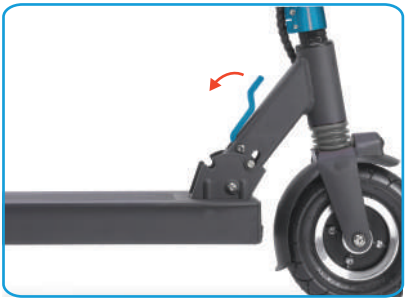

Tirare la leva sulla parte anteriore dello scooter e abbassare il montante dello scooter sulla piattaforma.

Gli scooter pieghevoli e aperti possono essere difficili durante il primo utilizzo.
Prima di piegare lo scooter assicurarsi che sia spento.

Lite

> Ref : FX1L4 / FX1L5

1. Motore e batteria

Potere : 250 W
Tipo : Senza spazzole (brushless)
Marca : LiZhiYuan Battery Co., Ltd
Specificazione : 25.2 V • 4.0 Ah / 25.2 V • 5.0 Ah
Capacità : 100,8 Wh / 126 Wh
Temperatura di conservazione : -10°C a 35°C
Temperatura di utilizzo : -20°C a 60°C
Tipo di batteria : Agli ioni di litio
Caricatore : 29.4 V • 1.5 A

2. Dati e prestazioni

Velocità : Velocità 1 : 6 km/h
Velocità 2 : 15 km/h
Velocità 3 : 23 km/h
Autonomia : 6 a 8 km / 8 a 10 km
Pendenza massima : 12°
Tempo di ricarica : 2h30 / 3h
Dimensione : 930 x 430 x (935-1030) mm
Dimensione piegata : 830 x 430 x 280 mm
Carico massimo : 95 kg
Peso del prodotto (solo) : 7,4 kg / 7,5 kg
Peso del cartone : 10,3 kg / 10,4 kg
Dimensione del cartone : 88.5 x 22.5 x 35.5 cm
Composizione : Scooter + Caricabatterie + Manuale
Quantità in contenitore : 20GP:370 pcs
40GP:780 pcs
40HQ:910 pcs
Conformità : CE ROHS MD

3. Ciclo e Comfort

Ruota anteriore : 6'' (15,2 cm)
Ruota posteriore : 5.5'' (14 cm)
Pneus : Completo non gonfiato
Sospensioni : Prima
Materiale : Alluminio
Visualizza : LCD • bianco e nero • multifunzione
Altezza libera dal suolo : 6,3 cm
Altezza della piattaforma da terra : 9,5 cm
Pieghevole : Sì sicuro
Registrazione : Altezza manubrio da 0 a 21 cm (3 tacche)
Stampella : Laterale e pieghevole

4. Sicurezza

Frenata : Freno posteriore a grilletto elettrico
Freno meccanico posteriore
Luci e segnalazione : Luce anteriore a LED (rimovibile), Luce posteriore a LED

Speed

1. Motore e batteria

Potere : 350 W
Tipo : Senza spazzole (brushless)
Marca : Shenzhen Tops Innovation Technology
Specificazione : 36 V • 6.0 Ah
Capacità : 216 Wh
Temperatura di conservazione : -10°C a 35°C
Temperatura di utilizzo : -20°C a 60°C
Tipo di batteria : Agli ioni di litio
Caricatore : 42 V • 2 A

2. Dati e prestazioni

Velocità : Velocità 1 : 6 km/h
Velocità 2 : 25 km/h
Autonomia : 20 - 25 km
Pendenza massima : 15°
Tempo di ricarica : 3h a 4h
Dimensione : 107,5 x 55 x (88-115) cm
Dimensione piegata : 100 x 22,5 x 37 cm
Carico massimo : 120 kg
Peso del prodotto (solo) : 14,2 kg
Peso del cartone : 17 kg
Dimensione del cartone : 1050x220x400 mm
Composizione : Scooter + Caricabatterie + Manuale
Quantità in contenitore : 20GP:250 pcs
40GP:550 pcs
40HQ:660 pcs
Conformità : CE ROHS MD

3. Ciclo e Comfort

Ruota anteriore e posteriore : 8'' (20,3 cm)
Pneus : Parte anteriore gonfiata (camera d'aria)
Sospensioni : Anteriore e posteriore
Materiale : Lega di alluminio
Visualizza : LCD • multicolore • multifunzione
Selle : Si, Opzione
Altezza libera dal suolo : 8,6 cm
Altezza della piattaforma da terra : 14,5 cm
Pieghevole : Sì sicuro
Registrazione : Altezza del manubrio da 0 a 27 cm
Stampella : Laterale e pieghevole

4. Sicurezza

Frenata : Freno a tamburo posteriore
Luci e segnalazione : Luci anteriori e posteriori a LED

Max

1. Motore e batteria

Potere : 500 W
Tipo : Senza spazzole (brushless)
Marca : Shenzhen Tops Innovation Technology
Specificazione : 48 V • 8 Ah
Capacità : 384 Wh
Temperatura di conservazione : -10°C a 35°C
Temperatura di utilizzo : -20°C a 60°C
Tipo di batteria : Agli ioni di litio
Caricatore : 54,6 V • 2 A

2. Dati e prestazioni

Velocità : Velocità 1 : 6 km/h
Velocità 2 : 15 km/h
Velocità 3 : 25 km/h
Autonomia : 30 a 35 km
Pendenza massima : 15°
Tempo di ricarica : 4h a 5h
Dimensione : 115 x 58 x (95-127) cm
Dimensione piegata : 108,5 x 21 x 40 cm
Carico massimo : 120 kg
Peso del prodotto (solo) : 20,5 kg
Peso del cartone : 24,1 kg
Dimensione del cartone : 1200x250x460 mm
Composizione : Scooter + Caricabatterie + Manuale
Quantità in contenitore : 20GP:225 pcs
40GP:450 pcs
40HQ:546 pcs
Conformità : CE ROHS MD

3. Ciclo e Comfort

Ruota anteriore e posteriore : 10'' (25 cm)
Pneumatici : Fronte e retro gonfiati (camera d'aria)
Sospensioni : Doppio shock anteriore e posteriore
Materiale : Lega di magnesio
Visualizza : LCD • multicolore • multifunzione
Selle : Si, opzione
Altezza libera dal suolo : 10,5 cm
Altezza della piattaforma da terra : 19,5 cm
Pieghevole : Sì sicuro
Registrazione : Altezza del manubrio da 0 a 32 cm
Stampella : Laterale e pieghevole

4. Sicurezza

Frenata : Freno posteriore elettrico con grilletto Freno a disco anteriore e posteriore
Luci e segnalazione : Luci anteriori e posteriori a LED
Corno : Si
Allarme remoto : Si

DICHIARAZIONE DI CONFORMITÀ

Il sottoscritto, Thierry BILLAU, direttore generale di IXIT Beeper,
Fondata nel Grillons Business Park, 228 rue de l'Ancienne Distillerie, 69400 Gleizé,
Prodotto certificato, **scooter elettrico urbano LITE, riferimento FX1L, modello S6**,
Conforme ai requisiti delle direttive, Ed è stato testato secondo gli standard:

	Scooter elettrico urbano Riferimento FX1L / Modello S6	Caricabatterie elettrico agli ioni di litio Riferimento FX1L-SP00 / Modello JY-294150
2006/42/CE relativo alle macchine	EN 60204-1:2006+A1:2009+AC:2010 EN ISO 12100:2010 **Rapporto BSTDG1704789620003SR-2**	
2014/30/UE sulla compatibilità elettromagnetica	EN 55014-1:2017 EN 61000-3-2:2014 EN 61000-3-3:2013 EN 55014-2:2015 **Rapporto STR18108043E**	EN 55014-1:2006+A1:2009+A2:2011 EN 55014-2: 2015 EN 61000-3-2: 2014 EN 61000-3-3: 2013 **Rapporto NTEK-2016NT01123913E-R1-01**
2014/35/UE relativo alle apparecchiature elettriche destinate ad essere utilizzate entro determinati limiti di tensione	EN 60204-1:2006+A1:2009+AC:2010 EN ISO 12100:2010 **Rapporto BSTDG1704789620003SR-2** EN 60335-1:2012+A11:2014 EN 62233:2008 **Rapporto STR18108043S**	EN 60335-2-29: 2004+A2:2010 EN 60335-1 :2012+A11 :2014 EN 62233:2008 **Rapporto NTEK-2016NT01123914S-01**
2011/65/UE relative à la limitation de l'utilisation de certaines substances dangereuses dans les équipements électriques et électroniques	**Rapporto STR18106008R**	**Rapporto NTEK-2017NT03202075R**
1907/2006/CE sulla limitazione dell'uso di determinate sostanze pericolose nelle apparecchiature elettriche ed elettroniche	**Rapporto BSTDG1704789620002RR-4**	**Rapporto NTEK-2017NT03202077R**
278/2009/CE sui requisiti di progettazione ecocompatibile per il consumo di elettricità in modalità standby e off di apparecchiature elettriche ed elettroniche domestiche e per ufficio		EN 50563: 2011+A1:2013 **Rapporto NTEK-2017NT03202076S**

Thierry BILLAU, Direttore Generale

DICHIARAZIONE DI CONFORMITÀ

Il sottoscritto, Thierry BILLAU, direttore generale di IXIT Beeper,
Fondata nel Grillons Business Park, 228 rue de l'Ancienne Distillerie, 69400 Gleizé,
Certifica che il prodotto, **scooter elettrico urbano SPEED, riferimento FX8, modello F,**
Conforme ai requisiti delle direttive, Ed è stato testato secondo gli standard:

	Scooter elettrico urbano Riferimento FX8 / Modello F	Caricabatterie elettrico agli ioni di litio Riferimento FX8-SP00 / Modello JY-420150
2006/42/CE relativo alle macchine	EN 60204-1:2006+A1:2009+AC:2010 EN ISO 12100:2010 **Rapporto BSTDG1704789620003SR-2**	
2014/30/UE sulla compatibilità elettromagnetica	EN 55014-1:2017 EN 61000-3-2:2014 EN 61000-3-3:2013 EN 55014-2:2015 **Rapporto STR18108043E**	EN 55014-1:2006+A1:2009+A2:2011 EN 55014-2: 2015 EN 61000-3-2: 2014 EN 61000-3-3: 2013 **Rapporto NTEK-2016NT01123913E-R1-01**
2014/35/UE relativo alle apparecchiature elettriche destinate ad essere utilizzate entro determinati limiti di tensione	EN 60204-1:2006+A1:2009+AC:2010 EN ISO 12100:2010 **Rapporto BSTDG1704789620003SR-2** EN 60335-1:2012+A11:2014 EN 62233:2008 **Rapporto STR18108043S**	EN 60335-2-29: 2004+A2:2010 EN 60335-1 :2012+A11 :2014 EN 62233:2008 **Rapporto NTEK-2016NT01123914S-01**
2011/65/UE relative à la limitation de l'utilisation de certaines substances dangereuses dans les équipements électriques et électroniques	**Rapporto STR18106008R**	**Rapporto NTEK-2017NT03202075R**
1907/2006/CE sulla limitazione dell'uso di determinate sostanze pericolose nelle apparecchiature elettriche ed elettroniche	**Rapporto BSTDG1704789620002RR-4**	**Rapporto NTEK-2017NT03202077R**
278/2009/CE sui requisiti di progettazione ecocompatibile per il consumo di elettricità in modalità standby e off di apparecchiature elettriche ed elettroniche domestiche e per ufficio		EN 50563: 2011+A1:2013 **Rapporto NTEK-2017NT03202076S**

Thierry BILLAU, Direttore Generale

DICHIARAZIONE DI CONFORMITÀ

Il sottoscritto, Thierry BILLAU, direttore generale di IXIT Beeper,
Fondata nel Grillons Business Park, 228 rue de l'Ancienne Distillerie, 69400 Gleizé,
Certifica che il prodotto, **scooter elettrico urbano MAX, riferimento FX10, modello Y**,
Conforme ai requisiti delle direttive, Ed è stato testato secondo gli standard:

	Scooter elettrico urbano Riferimento FX10 / Modello Y	Caricabatterie elettrico agli ioni di litio Riferimento FX10-SP00 / Modello JY-546200
2006/42/CE relativo alle macchine	EN 60204-1:2006+A1:2009+AC:2010 EN ISO 12100:2010 **Rapporto BSTDG1704789620003SR-2**	
2014/30/UE sulla compatibilità elettromagnetica	EN 55014-1:2017 EN 61000-3-2:2014 EN 61000-3-3:2013 EN 55014-2:2015 **Rapporto STR18108043E**	EN 55014-1:2006+A1:2009+A2:2011 EN 55014-2: 2015 EN 61000-3-2: 2014 EN 61000-3-3: 2013 **Rapporto NTEK-2016NT01123913E-R1-01**
2014/35/UE relativo alle apparecchiature elettriche destinate ad essere utilizzate entro determinati limiti di tensione	EN 60204-1:2006+A1:2009+AC:2010 EN ISO 12100:2010 **Rapporto BSTDG1704789620003SR-2** EN 60335-1:2012+A11:2014 EN 62233:2008 **Rapporto STR18108043S**	EN 60335-2-29: 2004+A2:2010 EN 60335-1 :2012+A11 :2014 EN 62233:2008 **Rapporto NTEK-2016NT01123914S-01**
2011/65/UE relative à la limitation de l'utilisation de certaines substances dangereuses dans les équipements électriques et électroniques	**Rapporto STR18106008R**	**Rapporto NTEK-2017NT03202075R**
1907/2006/CE sulla limitazione dell'uso di determinate sostanze pericolose nelle apparecchiature elettriche ed elettroniche	**Rapporto BSTDG1704789620002RR-4**	**Rapporto NTEK-2017NT03202077R**
278/2009/CE sui requisiti di progettazione ecocompatibile per il consumo di elettricità in modalità standby e off di apparecchiature elettriche ed elettroniche domestiche e per ufficio		EN 50563: 2011+A1:2013 **Rapporto NTEK-2017NT03202076S**

Thierry BILLAU, Direttore Generale

ASSISTENZA TECNICA E GARANZIA

Il tuo EDP ha una garanzia di 2 anni, la batteria è garantita 6 mesi.
Per qualsiasi richiesta, non esitate a contattare il nostro team telefono tecnico a technique@beeper.fr

NOTE LEGALI

Prodotto realizzato in Cina.
Foto e dati indicativi non contrattuali.
Riproduzione vietata senza espressa autorizzazione.

©IXIT Beeper 2020

IXIT BEEPER
228 rue de l'Ancienne Distillerie
Parc des Grillons
69400 Gleizé
FRANCE
contact@beeper.fr
www.beeper.fr

OVERZICHT

VEILIGHEIDSINSTRUCTIES	82
AFMETINGEN	83
UITGEBROKEN STANDPUNT	84
GEBRUIK VAN DE BATTERIJ	87
BIJVULLING VAN DE BATTERIJ	88
SCHOLING	89
ORIGAMI & OPENVOUWEN	90
TECHNISCHE KENMERKEN	91
VERKLARING VAN OVEREENSTEMMING	94
TECHNISCHE BIJSTAND & GARANTIE	97
WETTELIJKE VERMELDINGEN	97

VEILIGHEIDSINSTRUCTIES

BEEPER bedankt u voor uw aankoop en verzoekt u voor elk gebruik van uw Engin de Déplacement Personnel (EDP), om kennis van de gebruiksaanwijzing en de verschillende veiligheidsvoorzorgen te nemen.

- Gebruik uw EDP in overeenstemming met de verkeersveiligheidsvoorschriften en in de beste veiligheidsomstandigheden. U bent als enige verantwoordelijk voor uw gedrag, IXIT Beeper aanvaardt geen enkele aansprakelijkheid.

- Om uw EDP veilig te gebruiken, moet u altijd volledig over uw middelen beschikken en altijd de noodzakelijke beschermende uitrusting en een goedgekeurde helm dragen. Draag alsjeblieft een retro-reflecterende kleding of uitrusting voor al het verkeer 's nachts of wanneer het zicht onvoldoende is.

- Het is verboden om een EDP te gebruiken terwijl u een koptelefoon of hoofdtelefoon draagt.

- Houd er rekening mee dat het gebruik van dit product dodelijk letsel kan veroorzaken als gevolg van controleverlies, botsingen of vallen.

- Niet gebruiken zonder training, op hoge snelheid, op ruw terrein of op hellingen.

- Het gebruik van uw EDP wordt niet aanbevolen voor kinderen onder de 12 jaar en is verboden voor kinderen jonger dan 8 jaar oud.

Let op: voor het gebruik van een EDP moet u een aansprakelijkheidsverzekering hebben.

Lite

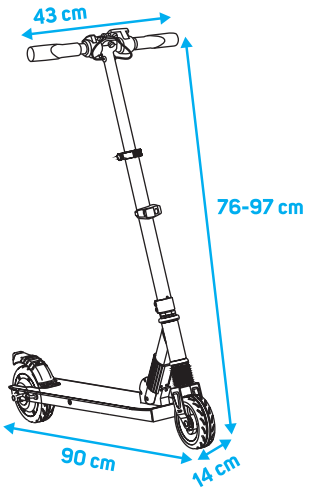

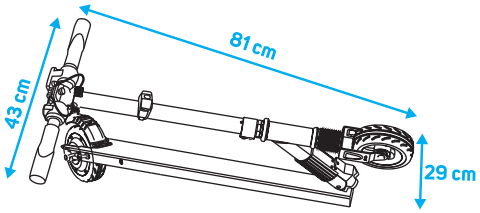

Speed

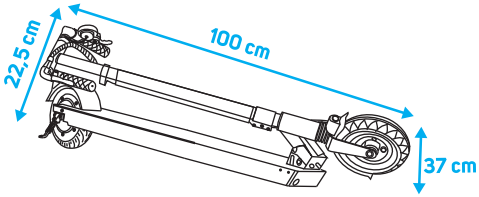

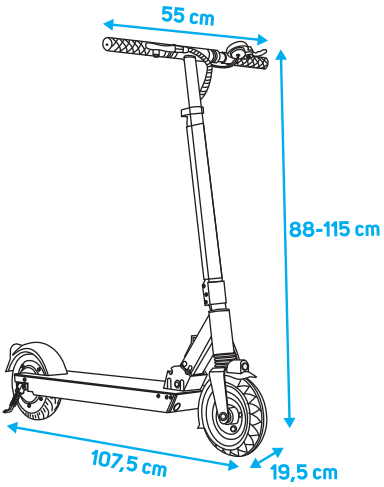

Max

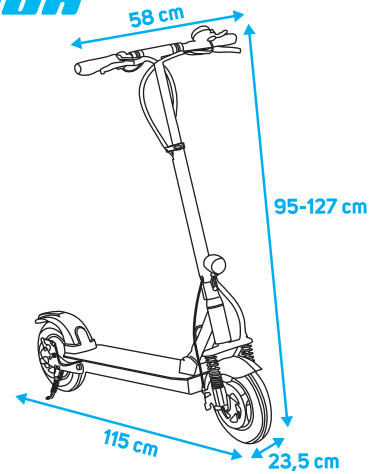

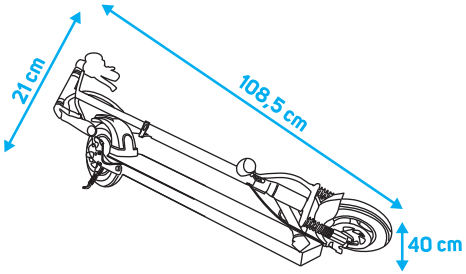

Alvorens uw EDP te gebruiken, ontdekt onder minder het naaien:

1. Guido
2. Trekker van rem
3. LCD-scherm
4. Versnellingstrekker
5. Knoop van grendeling
6. Verlichting voor
7. Vork voor
8. Wiel voor
9. Platform van voet
10. Kruk
11. Motor en achterwiel
12. Achterlicht
13. Achter rem
14. Port van last
15. Knoop van origami
16. Kolom
17. Lader

Alvorens uw EDP te gebruiken, ontdekt onder minder het naaien:

1. LCD-scherm
2. Versnellingstrekker
3. Guido
4. Rem
5. Knoop van grendeling
6. Kolom
7. Schokbreker voor
8. LED-vuur voor
9. Wachter modder voor
10. Wiel voor
11. Platform van voet
12. Kruk
13. Motor en achterwiel
14. Het LED-vuur stelt uit
15. Wachter achter modder
16. Vaststelling van de zetel
17. Port van last
18. Systeem van origami
19. Kabel van rem
20. Lader

Max

Alvorens uw EDP te gebruiken, ontdekt onder minder het naaien:

1. Gachette van rem voor
2. Knoop Vuur LED voor en autohoorn
3. Guido
4. LCD-scherm
5. Versnellingsgachette
6. Trekker van achter rem
7. Knoop van grendeling
8. Kolom
9. LED-vuur voor
10. Schokbrekers voor
11. Wachter modder voor
12. Wiel voor
13. Schijfrem voor
14. Platform van voet
15. Kruk
16. Motor en achterwiel
17. Achter schijfrem
18. Het LED-vuur stelt uit
19. Wachter achter modder
20. Zijlichten en richtingaanwijzers
21. Port van last
22. Systeem van origami
23. Sleutels
24. Alarm
25. Grendeling van de autoped
26. Ontgrendeling van de autoped
27. Afstandsstart
28. Lader

1. Veiligheidsinstructies van de batterij

- De batterij moet buiten bereik van de kinderen gehouden worden. Als bepaalde componenten van de batterij per direct worden ingeslikt, een arts raadpleegt.
- Voor eerste gebruik, uw batterij zal willen laden maximum.
- Oplaadt uw batterij zal willen voordat deze volkomen wordt ontlast. laatstgenoemde moet niet blijven te lang ontlast.
- Om een volledige tevredenheid van uw voertuig te hebben, zal erop toe willen zien dat hij minstens aan 50% wordt geladen.
- Als u uw voertuig opslaat, zal willen opletten opdat de batterij tussen 30 en 40% van autonomie is.
- Gelieve 30 dagen niet te overschrijden zonder uw batterij op te laden.
- Gelieve de geleverde lader te gebruiken die met de batterij van uw voertuig overeenstemt.
- Gelieve uw voertuig aan een temperatuur niet op te slaan onder 0°C of in volle zon.
- Een bijvulling ongepast, een schade, de vochtigheid of een oververhitting weinig rook uitzenden, ontploffen een sterke warmtebron of een vertrek van vuur op de batterij veroorzaken.
- Laat niet uw voertuig zonder toezicht laden.
- Niet de batterij gebruiken als laatstgenoemde wordt beschadigd, dan om het zal willen vervangen. Om het brandgevaar of brandwond te verminderen, werpt het niet met het huisvuil. Teneinde het milieu te behouden, moet de batterij in de punten van verzamelen geldend neergezet worden.

2. Bijvulling van de batterij

Om de goede werking van uw EDP te behouden, raden wij u aan om de batterij te laden na elk gebruik. Ziehier enkele adviezen van onderhoud voor uw veiligheid en de levensduur van uw product helpen optimaliseren.

LED Rood = in last

LED Groen = opgeladen

Op de aanplakker, een volledige meetstok = wordt de autoped aan 100% geladen.

Om uw EDP te laden, sluit embout van de lader aan de ruimte aan die op de batterij wordt aangegeven, vervolgens het nemen op de sector.

- Ziet toe op goed droogt het produceert, evenals de bijvullingsaansluiter alvorens de lader aan te sluiten.
- De staven gelegen op de aanplakker wijzen u het niveau van last van uw voertuig.
- Meer wordt batterij gebruikt, meer kan bijvullingsduur zich verlengen.
- De autonomie variëert in functie van de temperatuur.

2. Voorzorgen van gebruik van de lader

Het verzoek om de volgende instructies aandachtig te lezen voor elk gebruik van de lader:

- De lader werkt alleen met de adepter sector die hem wordt gewijd. Het gebruik van een andere adepter kan het product beschadigen.
- De adepter moet op een normaal en gemakkelijk toegankelijk huishoudelijk nemen aangesloten worden.
- Niet bedekken, aan een warmte - of vochtigheidsbron uiteenzetten en gebruikt bij een aéré plaats.
- Geen andere installaties op de lader leggen.
- Niet de aangesloten lader laten wanneer u het niet gebruikt.
- Gebruikt de lader niet als hij wordt beschadigd.
- De externe buigzame leiding van deze transformator kan niet vervangen worden. In geval van beschadiging van het touw, is het nodig om de transformator aan de rebus te zetten.
- En de aansluitingsgrensstenen uitschakelen van de batterij nooit verenigen zolang de voedingskabel nog aan de sector wordt verenigd. Men in eerste instantie moet altijd de fiche van het stopcontact terugtrekken.
- Slaat uw lader sector in basiszones niet op temperatuur. Wanneer deze zijn normale temperatuur herneemt, van de vochtigheid kan zich binnen het apparaat vormen en de elektronische trajecten beschadigen.
- Schakelt de lader uit gedurende de onweren of in de loop van lange periodes van niet- gebruik, teneinde te vermijden om het te beschadigen.

DISPLAY INSTELLEN

U kunt enkele opties instellen op uw scooter. Let op, deze manipulaties moeten met zorg worden uitgevoerd omdat ze de interne rglages van de scooter raken.

Lite

Druk tegelijkertijd op de omhoog- en omlaagknop. Zodra het menu P1 weergeeft, drukt u op de middelste knop om de instelling te wijzigen. Druk op de knop Omhoog of Omlaag om de gegevens te wijzigen.

P1 - Kies de snelheidseenheid
Bovenste pijl: 1 = mp / h
Onderste pijl: 0 = km / h

P2 - Cruise control
Bovenste pijl: 1 = AAN
Onderste pijl: 0 = UIT

P3 - Start de scooter wanneer hij is gestopt of met een duw op de voet
Bovenste pijl: 1 = AAN
Onderste pijl: 0 = UIT

Speed & Max

Druk tegelijkertijd op ON / OFF en M. Als het menu P1 weergeeft, klikt u op de ON / OFF-knop om de instelling te wijzigen. Druk op M om de gegevens te bewerken.

P9 - Start de scooter wanneer hij is gestopt of met een duw op de voet
Bovenste pijl: 1 = AAN
Onderste pijl: 0 = UIT

P16 - Cruise control
Bovenste pijl: 1 = AAN
Onderste pijl: 0 = UIT

De andere parameters MOETEN IN GEEN GEVAL worden gewijzigd onder het risico dat de volledige instelling van de scooter wordt verstoord

1. Presentatie van de bestellingen

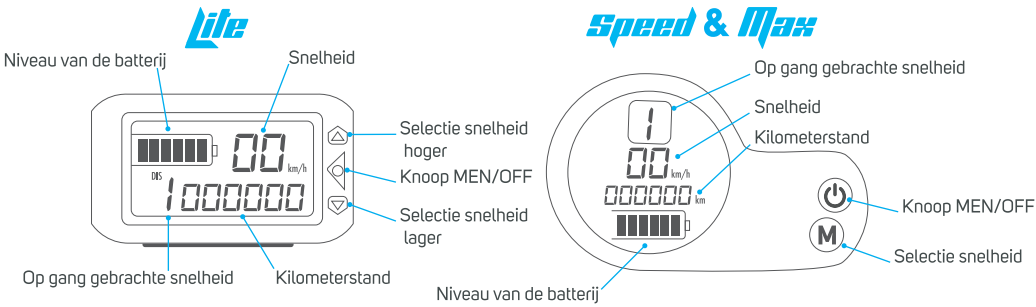

2. Detail van de functies

Steunt lang op de knoop MEN/OFF om de aanplakker LCD aan te steken of te blussen.
Om van functie te veranderen, steunt een korte druk op de knoop MEN/OFF van de aanplakker LCD
VOL : Niveau van last van de batterij
ODO : Totale kilometerstand (steunt lang om réinitialiser)
RPM : Aantal omloop per minuut
Time : Weggestroomde globale tijd

Selectie snelheid voor de autopedden *Speed*
Snelheid 1 : Een druk
Snelheid 2 : Nieuwe druk van snelheid 1

Selectie snelheid voor de autopedden *Max*
Snelheid 1 : Een druk
Snelheid 2 : Nieuwe druk van snelheid 1
Snelheid 3 : Nieuwe druk van snelheid 2

Cruise control : houd de gashendel geactiveerd gedurende 3 seconden met dezelfde snelheid, een lampje gaat branden om aan te geven dat de controller is ingeschakeld. Om het uit te schakelen, gewoon vertragen of versnellen.

3. Gebruik van de autoped

1. Steunt op de knoop ON/OFF gedurende 2 tweede.
2. Legt een voet op het platform, vervolgens duwt aan de bodem met de andere voet.
3. Legt de tweede voet op het platform wanneer u genoeg aanloop hebt.
4. Selecteert uw snelheid en steunt enigszins op het gaspedaal om in werking te zetten.
5. Steunt op het gaspedaal om vooruit te gaan.
6. Steunt op de rem om te vertragen.
7. Wanneer de autoped aan het arrest is, kunt u naar beneden gaan.

4. Alleen modelgebruik contactsleutels (*Max*)

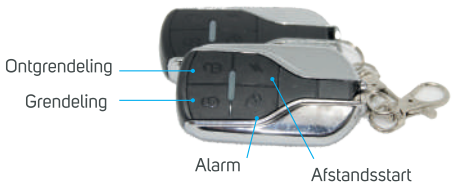

- Steunt om de autoped te grendelen (een alarm déclanche en het blokkeert wiel zet zich in functie als men probeert het te laten rollen.
- Steunen om de autoped te ontgrendelen.
- Voor enclancher het alarm steunen.
- Twee keer voor de afstandsstart steunen. Steunen eens op om de autoped te blussen.

Lite

Trekt op de handel gelegen aan de voorkant van de autoped vervolgens verlaagt de mast van de autoped op het platform.

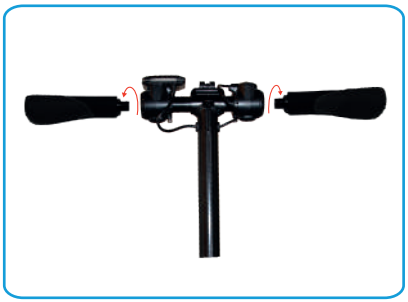

Schroeft de handvaten van de autoped voor een meer compacte origami af.

Speed & Max

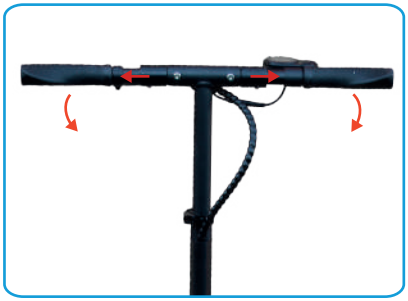

Schuift de ringen van de handvaten naar de buitenkant teneinde deze laatsten op de mast te verminderen.

Trekt op de handel gelegen aan de voorkant van de autoped vervolgens verlaagt de mast van de autoped op het platform.

Scooters in- en uitklappen kan tijdens het eerste gebruik moeilijk zijn.
Controleer voordat u uw scootmobiel opvouwt.

Lite

> Ref : FX1L4 / FX1L5

1. Motor & Batterij

Macht : 250 W
Soort : Zonder bezems (brushless)
Merk : LiZhiYuan Battery Co., Ltd
Specificatie : 25.2 V • 4.0 Ah / 25.2 V • 5.0 Ah
Capaciteit : 100,8 Wh / 126 Wh
Opslagtemperatuur : -10°C aan 35°C
Temperatuur van gebruik : -20°C aan 60°C
Soort batterij : Lithium-Ion
Lader : 29.4 V • 1.5 A

2. Gegevens en prestaties

Snelheid : Snelheid 1 : 6 km/h
Snelheid 2 : 15 km/h
Snelheid 3 : 23 km/h
Autonomie : 6 aan 8 km / 8 aan 10 km
Maximumhelling : 12°
Bijvullingstijd : 2h30 / 3h
Dimensie : 930 x 430 x (935-1030) mm
Gevouwen dimensie : 830 x 430 x 280 mm
Maximumlast : 95 kg
Geproduceerd gewicht (enig) : 7,4 kg / 7,5 kg
Gewicht karton : 10,3 kg / 10,4 kg
Omvang karton : 88.5 x 22.5 x 35.5 cm
Samenstelling : Autoped + Lader + Hand
Hoeveelheid in container : 20GP:370 pcs
40GP:780 pcs
40HQ:910 pcs
Overeenstemming : CE ROHS MD

3. Cyclus en Comfort

Wiel voor : 6'' (15,2 cm)
Achterwiel : 5.5'' (14 cm)
Banden : Vol niet opgeblazen
Opschortingen : Voor
Materialen : Aluminium
Aanplakker : LCD • zwart en wit • multi-fonctions
Wachter aan de bodem : 6,3 cm
Grootte platform sinds de bodem : 9,5 cm
Origami : Veiliggesteld jawoord
Regelen : Grootte fietsstuur van 0 tot 21 cm (3 inkepingen)
Kruk : Zij en opvouwbaar

4. Veiligheid

Remmen : De elektrische rem stelt aan trekker uit, Achter machinale rem aan de voet
Vuren & signalisatie : LED-vuur voor (afneembaar), Het LED-vuur stelt uit

Speed

1. Motor & Batterij

Macht : 350 W
Soort : Zonder bezems (brushless)
Merk : Shenzhen Tops Innovation Technology
Specificatie : 36 V • 6.0 Ah
Capaciteit : 216 Wh
Opslagtemperatuur : -10°C aan 35°C
Temperatuur van gebruik : -20°C aan 60°C
Soort batterij : Lithium-Ion
Lader : 42 V • 2 A

2. Gegevens en prestaties

Snelheid : Snelheid 1 : 6 km/h
Snelheid 2 : 25 km/h
Autonomie : 20 - 25 km
Maximumhelling : 15°
Bijvullingstijd : 3h aan 4h
Dimensie : 107,5 x 55 x (88-115) cm
Gevouwen dimensie : 100 x 22,5 x 37 cm
Maximumlast : 120 kg
Geproduceerd gewicht (enig) : 14,2 kg
Gewicht karton : 17 kg
Omvang karton : 1050 x 220 x 400 mm
Samenstelling : Autoped + Lader + Hand
Hoeveelheid in container : 20GP:250 pcs
40GP:550 pcs
40HQ:660 pcs
Overeenstemming : CE ROHS MD

3. Cyclus en Comfort

Wiel voor : 8'' (20,3 cm)
Achterwiel : 8'' (20,3 cm)
Banden : Opgeblazen voorkant (binnenband)
Opschortingen : Voor & achterkant
Materialen : Aluminiumlegering
Aanplakker : LCD • multi-color • multifunctioneel
Zadel : Jawoord, in optie
Wachter aan de bodem : 8,6 cm
Grootte platform sinds de bodem : 14,5 cm
Origami : Veiliggesteld jawoord
Regelen : Hauteur guidon de 0 à 27 cm
Kruk : Zij en opvouwbaar

4. Veiligheid

Remmen : Trommelrem achter
Vuren & signalisatie : LED voor- en achter-lichten

Max

1. Motor & Batterij

Macht : 500 W
Soort : Zonder bezems (brushless)
Merk : Shenzhen Tops Innovation Technology
Specificatie : 48 V • 8 Ah
Capaciteit : 384 Wh
Opslagtemperatuur : -10°C aan 35°C
Temperatuur van gebruik : -20°C aan 60°C
Soort batterij : Lithium-Ion
Lader : 54,6 V • 2 A

2. Gegevens en prestaties

Snelheid : Snelheid 1 : 6 km/h
Snelheid 2 : 15 km/h
Snelheid 3 : 25 km/h
Autonomie : 30 aan 35 km
Maximumhelling : 15°
Bijvullingstijd : 4h aan 5h
Dimensie : 115 x 58 x (95-127) cm
Gevouwen dimensie : 108,5 x 21 x 40 cm
Maximumlast : 120 kg
Geproduceerd gewicht (enig) : 20,5 kg
Gewicht karton : 24,1 kg
Omvang karton : 1200 x 250 x 460 mm
Samenstelling : Autoped + Lader + Hand
Hoeveelheid in container : 20GP:225 pcs
40GP:450 pcs
40HQ:546 pcs
Overeenstemming : CE ROHS MD

3. Cyclus en Comfort

Wiel voor : 10'' (25 cm)
Achterwiel : 10'' (25 cm)
Banden : Voor en achterkant opgeblazen (binnenband)
Opschortingen : Dubbele schok voor en achter
Materialen : Legering van magnesium
Aanplakker : LCD • multi-color • multifunctioneel
Zadel : Jawoord, in optie
Wachter aan de bodem : 10,5 cm
Grootte platform sinds de bodem : 19,5 cm
Origami : Veiliggesteld jawoord
Regelen : Hauteur guidon de 0 à 32 cm
Kruk : Zij en opvouwbaar

4. Veiligheid

Remmen : De elektrische rem stelt aan gachette uit, Machinale rem aan schijf voor en achterkant
Vuren & signalisatie : LED voor- en achter-lichten
Autohoorn : Jawoord
Op afstand bediend alarm : Jawoord

VERKLARING VAN OVEREENSTEMMING

Ondergetekende ik, de Heer Thierry BILLAU, Directeur-Generaal van de vennootschap IXIT Beeper,
Opgesteld aan Park van Activiteit van de Krekels, 228 rue de l'Ancienne Distillerie, 69400 Gleizé,
Waarborgt dat het product, **de elektrische Stadsautoped, FX1L-Verwijzing, Model S6 LITE**,
Is in overeenstemming met de eisen van de richtlijnen, en volgend de normen getest:

	Elektrische stadsautoped Verwijzing FX1L/Model S6	Elektrische lader lithium-ion Verwijzing FX1L-SP00/Model JY-294150
2006/42/CE betreffende de machines	EN 60204-1:2006+A1:2009+AC:2010 EN ISO 12100:2010 **Verslag BSTDG1704789620003SR-2**	
2014/30/UE betreffende de elektromagnetische compatibiliteit	EN 55014-1:2017 EN 61000-3-2:2014 EN 61000-3-3:2013 EN 55014-2:2015 **Verslag STR18108043E**	EN 55014-1:2006+A1:2009+A2:2011 EN 55014-2: 2015 EN 61000-3-2: 2014 EN 61000-3-3: 2013 **Verslag NTEK-2016NT01123913E-R1-01**
2014/35/UE betreffende het elektrische materiaal om binnen bepaalde spanningen gebruikt te worden	EN 60204-1:2006+A1:2009+AC:2010 EN ISO 12100:2010 **Verslag BSTDG1704789620003SR-2** EN 60335-1:2012+A11:2014 EN 62233:2008 **Verslag STR18108043S**	EN 60335-2-29: 2004+A2:2010 EN 60335-1 :2012+A11 :2014 EN 62233:2008 **Verslag NTEK-2016NT01123914S-01**
2011/65/UE betreffende de beperking van het gebruik van bepaalde gevaarlijke stoffen in de elektrische en elektronische installaties	**Verslag STR18106008R**	**Verslag NTEK-2017NT03202075R**
1907/2006/CE betreffende de registratie, de evaluatie en de vergunning van de chemische stoffen evenals de beperkingen van toepassing op deze substanties	**Verslag BSTDG1704789620002RR-4**	**Verslag NTEK-2017NT03202077R**
278/2009/CE betreffende de eco-opvattingseisen betreffende het elektriciteitsverbruik in manier ziet op en in manier arrest van de elektrische en elektronische huisraad en kantoor toe.		EN 50563: 2011+A1:2013 **Verslag NTEK-2017NT03202076S**

Thierry BILLAU, Directeur-Generaa

VERKLARING VAN OVEREENSTEMMING

Ondergetekende ik, de Heer Thierry BILLAU, Directeur-Generaal van de vennootschap IXIT Beeper,
Opgesteld aan Park van Activiteit van de Krekels, 228 rue de l'Ancienne Distillerie, 69400 Gleizé,
Waarborgt dat het product, **de elektrische Stadsautoped, FX8-Verwijzing, Model F**,
Is in overeenstemming met de eisen van de richtlijnen, en volgend de normen getest:

	Elektrische stadsautoped Verwijzing FX8/Model F	Elektrische lader lithium-ion Verwijzing FX8-SP00/Model JY-420150
2006/42/CE betreffende de machines	EN 60204-1:2006+A1:2009+AC:2010 EN ISO 12100:2010 **Verslag BSTDG1704789620003SR-2**	
2014/30/UE betreffende de elektromagnetische compatibiliteit	EN 55014-1:2017 EN 61000-3-2:2014 EN 61000-3-3:2013 EN 55014-2:2015 **Verslag STR18108043E**	EN 55014-1:2006+A1:2009+A2:2011 EN 55014-2: 2015 EN 61000-3-2: 2014 EN 61000-3-3: 2013 **Verslag NTEK-2016NT01123913E-R1-01**
2014/35/UE betreffende het elektrische materiaal om binnen bepaalde spanningen gebruikt te worden	EN 60204-1:2006+A1:2009+AC:2010 EN ISO 12100:2010 **Verslag BSTDG1704789620003SR-2** EN 60335-1:2012+A11:2014 EN 62233:2008 **Verslag STR18108043S**	EN 60335-2-29: 2004+A2:2010 EN 60335-1 :2012+A11 :2014 EN 62233:2008 **Verslag NTEK-2016NT01123914S-01**
2011/65/UE betreffende de beperking van het gebruik van bepaalde gevaarlijke stoffen in de elektrische en elektronische installaties	**Verslag STR18106008R**	**Verslag NTEK-2017NT03202075R**
1907/2006/CE betreffende de registratie, de evaluatie en de vergunning van de chemische stoffen evenals de beperkingen van toepassing op deze substanties	**Verslag BSTDG1704789620002RR-4**	**Verslag NTEK-2017NT03202077R**
278/2009/CE betreffende de eco-opvattingseisen betreffende het elektriciteitsverbruik in manier ziet op en in manier arrest van de elektrische en elektronische huisraad en kantoor toe.		EN 50563: 2011+A1:2013 **Verslag NTEK-2017NT03202076S**

Thierry BILLAU, Directeur-Generaa

VERKLARING VAN OVEREENSTEMMING

Ondergetekende ik, de Heer Thierry BILLAU, Directeur-Generaal van de vennootschap IXIT Beeper,
Opgesteld aan Park van Activiteit van de Krekels, 228 rue de l'Ancienne Distillerie, 69400 Gleizé,
Waarborgt dat het product, **de elektrische Stadsautoped, FX10-Verwijzing, Model Y**,
Is in overeenstemming met de eisen van de richtlijnen, en volgend de normen getest:

	Elektrische stadsautoped Verwijzing FX10/Model Y	Elektrische lader lithium-ion Verwijzing FX10-SP00/Model JY-546200
2006/42/CE betreffende de machines	EN 60204-1:2006+A1:2009+AC:2010 EN ISO 12100:2010 **Verslag BSTDG1704789620003SR-2**	
2014/30/UE betreffende de elektromagnetische compatibiliteit	EN 55014-1:2017 EN 61000-3-2:2014 EN 61000-3-3:2013 EN 55014-2:2015 **Verslag STR18108043E**	EN 55014-1:2006+A1:2009+A2:2011 EN 55014-2: 2015 EN 61000-3-2: 2014 EN 61000-3-3: 2013 **Verslag NTEK-2016NT01123913E-R1-01**
2014/35/UE betreffende het elektrische materiaal om binnen bepaalde spanningen gebruikt te worden	EN 60204-1:2006+A1:2009+AC:2010 EN ISO 12100:2010 **Verslag BSTDG1704789620003SR-2** EN 60335-1:2012+A11:2014 EN 62233:2008 **Verslag STR18108043S**	EN 60335-2-29: 2004+A2:2010 EN 60335-1 :2012+A11 :2014 EN 62233:2008 **Verslag NTEK-2016NT01123914S-01**
2011/65/UE betreffende de beperking van het gebruik van bepaalde gevaarlijke stoffen in de elektrische en elektronische installaties	**Verslag STR18106008R**	**Verslag NTEK-2017NT03202075R**
1907/2006/CE betreffende de registratie, de evaluatie en de vergunning van de chemische stoffen evenals de beperkingen van toepassing op deze substanties	**Verslag BSTDG1704789620002RR-4**	**Verslag NTEK-2017NT03202077R**
278/2009/CE betreffende de eco-opvattingseisen betreffende het elektriciteitsverbruik in manier ziet op en in manier arrest van de elektrische en elektronische huisraad en kantoor toe.		EN 50563: 2011+A1:2013 **Verslag NTEK-2017NT03202076S**

Thierry BILLAU, Directeur-Generaa

TECHNISCHE BIJSTAND & GARANTIE

Uw EDP heeft een garantie van 2 jaar, de batterij heeft een garantie van 6 maanden.
Voor elke vraag, aarzelt niet om met ons team contact op te nemen
techniek : technique@beeper.fr

WETTELIJKE VERMELDINGEN

Product dat in China wordt vervaardigd.
Niet- contractuele foto's & indicatieve gegevens.
Verboden voortplanting zonder uitdrukkelijke instemming.

©IXIT Beeper 2020

IXIT BEEPER
228 rue de l'Ancienne Distillerie
Parc des Grillons
69400 Gleizé
FRANCE
contact@beeper.fr
www.beeper.fr

SUMARIO

INSTRUÇÕES DE SEGURANÇA	98
DIMENSÕES	99
VISTA ESTOIRADA	100
UTILIZAÇÃO DA BATERIA	103
RECARGA DA BATERIA	104
APRENDIZAGEM	105
DOBRAGEM & DEPLIAGEM	106
CARACTERÍSTICAS TÉCNICAS	107
DECLARAÇÃO DE CONFORMIDADE	112
ASSISTÊNCIA TÉCNICA & GARANTIA	113
MENÇÕES LEGAIS	113

INSTRUÇÕES DE SEGURANÇA

BEEPER agradece-os da vossa compra e convida-os antes de qualquer utilização do vosso Engin de Déplacement Personnel (EDP), a tomar conhecimento do modo de emprego e as diferentes precauções de segurança.

- Por favor, use o seu EDP de acordo com os regulamentos de segurança rodoviária e nas melhores condições de segurança. Você é o único responsável por sua conduta, o IXIT Beeper se isenta de qualquer responsabilidade.

- Para usar seu EDP com segurança, esteja sempre em plena posse de seus meios e sempre use o equipamento de proteção necessário e um capacete aprovado. Por favor, use roupas ou equipamentos retro-reflexivos para todo o tráfego à noite ou quando a visibilidade é insuficiente.

- É proibido usar um EDP enquanto estiver usando fones de ouvido ou fones de ouvido.

- Por favor, note que o uso deste produto pode resultar em lesões relacionadas à morte devido à perda de controle, colisões ou quedas.

- Não use sem treinamento, em alta velocidade, em terrenos acidentados ou em declives.

- O uso do seu EDP não é recomendado para menores de 12 anos e proibido para menores de 8 anos.

Atenção: para qualquer uso de um EDP, você deve ter seguro de responsabilidade civil.

Lite

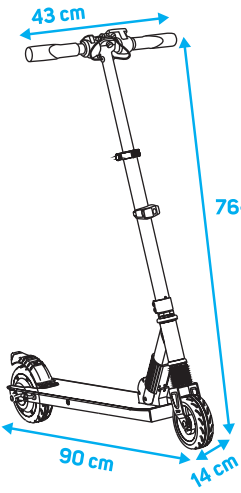

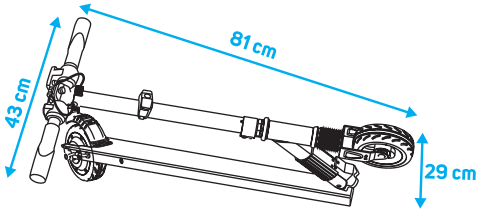

Speed

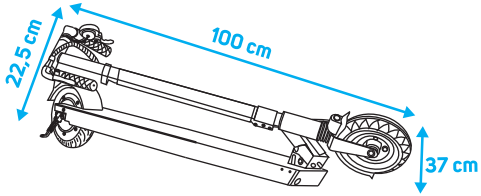

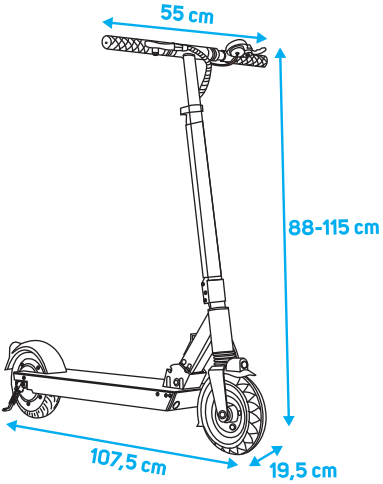

Max

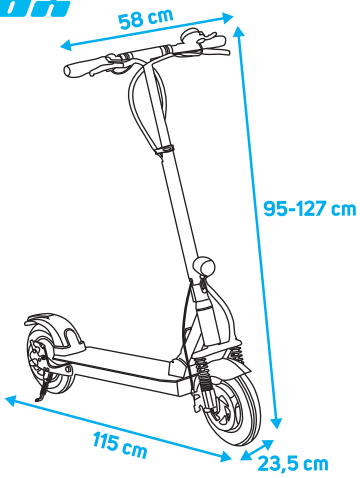

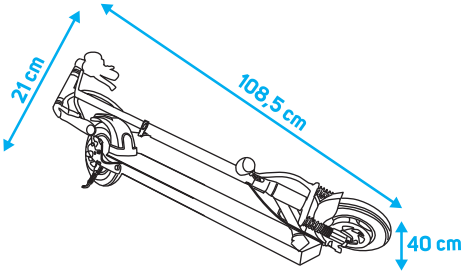

Antes de usar seu EDP, descobri-lo sob o menos costura:

1. Guidon
2. Gatilho de travão
3. Ecrã LCD
4. Gatilho de aceleração
5. Botão de dispositivo de bloqueio
6. Iluminação frente
7. Forcado frente
8. Roda frente
9. Plataforma de pé
10. Muleta
11. Motor e roda traseira
12. Fogo traseiro
13. Travão traseiro
14. Port de carga
15. Botão de dobragem
16. Coluna
17. Carregador

Speed

Antes de usar seu EDP, descobri-lo sob o menos costura:

1. Ecrã LCD
2. Gatilho de aceleração
3. Guidon
4. Travão
5. Botão de dispositivo de bloqueio
6. Coluna
7. Amortecedor frente
8. Fogo LED frente
9. Guarda lama frente
10. Roda frente
11. Plataforma de pé
12. Muleta
13. Motor e roda traseira
14. Fogo LED adia
15. Guarda lama traseira
16. Fixação da sede
17. Port de carga
18. Sistema de dobragem
19. Cabo de travão
20. Carregador

Max

Antes de usar seu EDP, descobri-lo sob o menos costura:

1. Gachette de travão frente
2. Botão Fogo LED antes e buzina
3. Guidon
4. Ecrã LCD
5. Gachette de aceleração
6. Gatilho de travão traseiro
7. Botão de dispositivo de bloqueio
8. Coluna
9. Fogo LED frente
10. Amortecedores frente
11. Guarda lama frente
12. Roda frente
13. Travão à disco frente
14. Plataforma de pé
15. Muleta
16. Motor e roda traseira
17. Travão à disco traseiro
18. Fogo LED adia
19. Guarda lama traseira
20. Luzes laterais e piscas
21. Port de carga
22. Sistema de dobragem
23. Chaves
24. Alarme
25. Dispositivo de bloqueio do trotinete
26. Déverrouillage do trotinete
27. Arranque a distância
28. Carregador

UTILIZAÇÃO DA BATERIA

1. Instruções de segurança da bateria

- A bateria deve ser tida fora de alcance das crianças. Se certos componentes da bateria forem engulidos, consultados um médico imediatamente.
- Antes de primeira utilização, quer encarregar a vossa bateria no máximo.
- Queiram recarregam a vossa bateria antes que esta seja descarregada totalmente. Este último não deve permanecer demasiado muito tempo descarregado.
- Para ter uma satisfação completa do vosso veículo, quer velar por que seja encarregado pelo menos à 50%.
- Se armazenar o vosso veículo, quer fazer atenção que a bateria esteja entre 30 e 40% de autonomia.
- Queiram não exceder 30 dias sem estar a recarregar a vossa bateria.
- Queiram utilizar o carregador fornecido que corresponde à bateria do vosso veículo.
- Queiram não armazenar o vosso veículo à uma temperatura debaixo de 0°C ou em cheio sol.
- Uma recarga imprópria, dos prejuízos, a humidade ou surchauffe pouco emitir fumo, explodir, provocar uma forte fonte de calor ou uma partida de fogo sobre a bateria.
- Não deixam o vosso veículo encarregar sem vigilância.
- Não utilizar a bateria se este último for danificado, quer então substituir-o. Para reduzir os riscos de incêndio ou de queimadura, não o lançam com os lixos domésticos. A fim de preservar o ambiente, a bateria deve ser depositada nos pontos de recolha em vigor.

2. Recarga da bateria

Para preservar o bom funcionamento o vosso EDP, aconselhamos-vos que encarregue a bateria após cada utilização. Eis cerca de conselhos de entrevista para a vossa segurança e contribuir para otimizar a duração de vida do vosso produto.

LED vermelho = carregando

LED verde = recarregado

Sobre afficheur, um calibrador completo = o trotinete é encarregado à 100%.

Para encarregar o vosso EDP, ligam o término do carregador ao espaço indicado sobre a bateria, seguidamente a tomada sobre o sector.

- Velem à bem secam produ-lo, bem como o conector de recarga antes de ligar o carregador.
- As barras situadas sobre afficheur indicam-vos o nível de carga do vosso veículo.
- Mais a bateria é utilizada, mais a duração de recarga pode alongar-se.
- A autonomia varia em função da temperatura.

2. Precauções de utilização do carregador

Oração de ler cuidadosamente as instruções seguintes antes de cada utilização do carregador:

- O carregador funciona unicamente com o adaptador sector que lhe é dedicado. A utilização de um outro adaptador pode danificar o produto.
- O adaptador deve ser ligado sobre uma tomada doméstica normal e facilmente acessível.
- Não cobrir, expôr à uma fonte de calor ou de humidade e utilizam numa lugar aéré.
- Não pôr outros equipamentos sobre o carregador.
- Não deixar o carregador ligado quando não o utiliza.
- Não utilizam o carregador se for danificado.
- O cabo flexível externo deste transformador não pode ser substituído. No caso de deterioração da corda, convem pôr o transformador ao jogo das palavras.
- Nunca conectar e desligar os limites de conexão da bateria enquanto o cabo de alimentação ainda for conectado ao sector. É necessário sempre retirar em primeiro lugar a ficha da tomada de corrente.
- Não armazenam o vosso carregador sector em zonas básicas temperatura. Quando este retoma a sua temperatura normal, da humidade pode formar-se dentro do aparelho e danificar os circuitos eletrónicos.
- Desliguem o carregador durante as trovoadas ou durante longos períodos de não utilização, a fim de evitar danificar-o.

CONFIGURANDO O DISPLAY

Você pode definir algumas opções na sua scooter. Atenção, essas manipulações devem ser feitas com cuidado, pois tocam os rglages internos da scooter.

Lite

Pressione o botão para cima e o botão para baixo ao mesmo tempo. Quando o menu exibir P1, pressione o botão do meio para alterar a configuração. Para alterar os dados, pressione o botão para cima ou para baixo.

P1 - Escolha a unidade de velocidade
Seta superior: 1 = mp / h
Seta inferior: 0 = km / h

P2 - Cruise control
Seta superior: 1 = LIGADO
Seta inferior: 0 = DESLIGADO

P3 - Ligue a scooter quando estiver parado ou com um empurrão no pé
Seta superior: 1 = LIGADO
Seta inferior: 0 = DESLIGADO

Speed & Max

Pressione ON / OFF e M. ao mesmo tempo.- Quando o menu exibir P1, clique no botão ON / OFF para alterar a configuração. Para editar os dados, pressione M.

P9 - Ligue a scooter quando estiver parado ou com um empurrão no pé
Seta superior: 1 = LIGADO
Seta inferior: 0 = DESLIGADO

P16 - Cruise control
Seta superior: 1 = LIGADO
Seta inferior: 0 = DESLIGADO

Os outros parâmetros não devem, em caso algum, ser modificados sob o risco de interromper a configuração completa da scooter.

1. Apresentação das encomendas

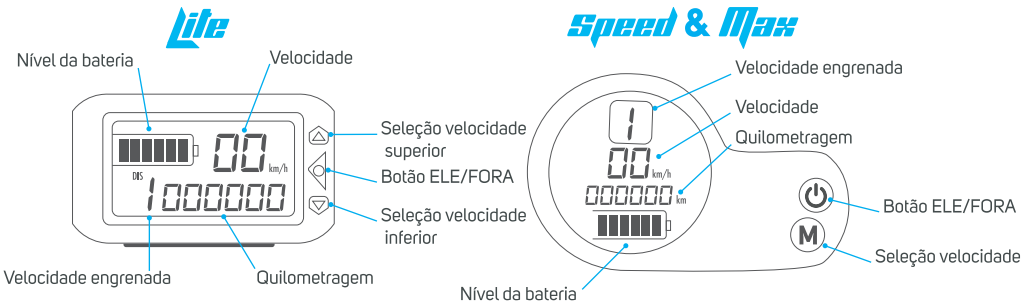

2. Detalhe das funções

Apoiem muito tempo sobre o botão ELE/FORA para acender ou apagar afficheur LCD.
Para alterar de função, apoiam uma pressão curta sobre o botão ELE/FORA afficheur LCD
VOL : Nível de carga da bateria
ODO : Quilometragem total (apoiem muito tempo para reinicializar)
RPM : De números voltas por minuto
Time : Tempo global escoado

Seleção velocidade para os trotinetes Speed
Velocidade 1 : Uma pressão
Velocidade 2 : Nova pressão da velocidade 1

Seleção velocidade para os trotinetes Max
Velocidade 1 : Uma pressão
Velocidade 2 : Nova pressão da velocidade 1
Velocidade 3 : Nova pressão da velocidade 2

Controle de cruzeiro : mantenha o gatilho do acelerador ativado na mesma velocidade por 3 segundos, uma luz acende para indicar que o controlador está engatado. Para desativá-lo, simplesmente diminua a velocidade ou acelere.

3. Utilização do trotinete

1. Apoiem sobre o botão ON/OFF durante 2 segundos.
2. Ponham um pé sobre a plataforma, seguidamente empurram ao solo com o outro pé.
3. Ponham o segundo pé sobre a plataforma quando tem bastante impulso.
4. Selecionem a vossa velocidade e apoiam ligeiramente sobre o acelerador para pôr em degrau.
5. Apoiem sobre o acelerador para avançar.
6. Apoiem sobre o travão para retardar.
7. Quando o trotinete está ao acórdão, pode descer.

4. Utilização chave de contactos (unicamente exemplar Max)

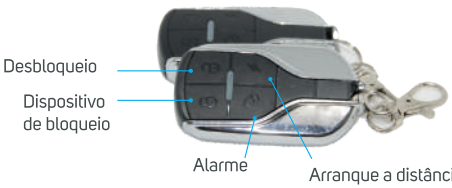

- Apoiem para aferrolhar o trotinete (um alarme desencadeia-se e bloqueia-o roda põe-se em função se tentar-se fazer-o rolar.
- Apoiar para destrancar o trotinete.
- Apoiar para enclancher o alarme.
- Apoiar duas vezes para o arranque a distância. Apoiar uma vez sobre para apagar o trotinete.

DOBRAMENTO E DOBRADURA

Lite

Tirem sobre o alavanca situado na frente do trotinete seguidamente baixam o mastro do trotinete sobre a plataforma.

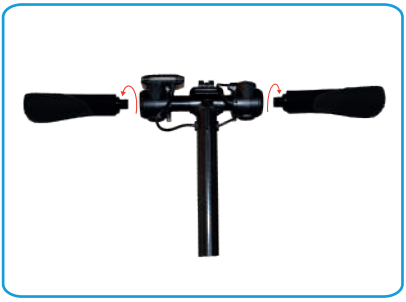

Desaparafusem os punhados do trotinete para uma dobragem mais compacta.

Speed & Max

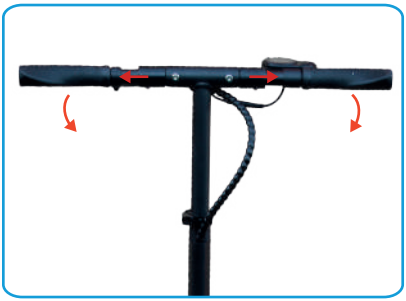

Deslizem os anéis dos punhados para o exterior a fim de dobrar estes últimos sobre o mastro.

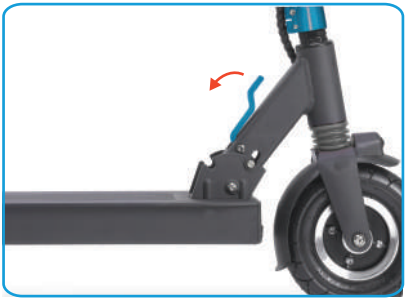

Tirem sobre o alavanca situado na frente do trotinete seguidamente baixam o mastro do trotinete sobre a plataforma.

Dobrar e desdobrar scooters pode ser difícil durante o primeiro uso.
Antes de dobrar sua scooter, verifique se está desligada.

Lite

> Ref : FX1L4 / FX1L5

1. Motor & Bateria

Potência : 250 W
Tipo : Sem vassouras (brushless)
Marca : LiZhiYuan Battery Co., Ltd
Especificação : 25.2 V • 4.0 Ah / 25.2 V • 5.0 Ah
Capacidade : 100,8 Wh / 126 Wh
Temperatura de armazenamento : -10°C a 35°C
Temperatura de utilização : -20°C a 60°C
Tipo bateria : Lithium-Ion
Carregador : 29.4 V • 1.5 A

2. Dados e desempenhos

Velocidade : Velocidade 1 : 6 km/h
Velocidade 2 : 15 km/h
Velocidade 3 : 23 km/h
Autonomia : 6 para 8 km / 8 para 10 km
Inclinação máxima : 12°
Tempo de recarga : 2h30 / 3h
Dimensão : 930 x 430 x (935-1030) mm
Dimensão dobrada : 830 x 430 x 280 mm
Carga máxima : 95 kg
Peso produzido (único) : 7,4 kg / 7,5 kg
Peso do cartão : 10,3 kg / 10,4 kg
Tamanho da caixa : 88.5 x 22.5 x 35.5 cm
Composição : Scooter + Carregador + Manual
Quantidade no contêiner : 20GP:370 pcs
40GP:780 pcs
40HQ:910 pcs
Observância : CE ROHS MD

3. Ciclo e Conforto

Roda frente : 6'' (15,2 cm)
Roda traseira : 5.5'' (14 cm)
Pneus : Completo não inflado
Suspensões : Antes
Materiais : Alumínio
Afficheur : LCD • preto e branco • multifunções
Guarda ao solo : 6,3 cm
Altura plataforma desde o solo : 9,5 cm
Dobragem : Sim seguro
Ajustamento : Altura do guiador de 0 a 21 cm (3 entalhes)
Muleta : Lateral e dobrável

4. Segurança

Travagem : Travão elétrico adia à gatilho
Travão mecânico traseiro ao pé
Fogos & sinalização : Fogo LED antes (amovível), Fogo LED adia

Speed

1. Motor & Bateria

Potência : 350 W
Tipo : Sem vassouras (brushless)
Marca : Shenzhen Tops Innovation Technology
Especificação : 36 V • 6.0 Ah
Capacidade : 216 Wh
Temperatura de armazenamento : -10°C a 35°C
Temperatura de utilização : -20°C a 60°C
Tipo bateria : Lithium-Ion
Carregador: 42 V • 2 A

2. Dados e desempenhos

Velocidade : Velocidade 1 : 6 km/h
Velocidade 2 : 25 km/h
Autonomia : 20 - 25 km
Inclinação máxima : 15°
Tempo de recarga : 3h para 4h
Dimensão : 107,5 x 55 x (88-115) cm
Dimensão dobrada : 100 x 22,5 x 37 cm
Carga máxima : 120 kg
Peso produzido (único) : 14,2 kg
Peso cartão : 17 kg
Dimensão cartão : 1050 x 220 x 400 mm
Composição : Trotinete + Carregador + Manual
Quantidade em contentor : 20GP:250 pcs
40GP:550 pcs
40HQ:660 pcs
Conformidade : CE ROHS MD

3. Ciclo e Conforto

Roda frente : 8'' (20,3 cm)
Roda traseira : 8'' (20,3 cm)
Pneus : Frente inflada (câmara de ar)
Suspensões : Frente e verso
Materiais : Liga de alumínio
Afficheur : LCD • multi-color • multi-função
Sela : Sim, opcional
Guarda ao solo : 8,6 cm
Altura plataforma desde o solo : 14,5 cm
Dobragem : Sim seguro
Ajustamento : Altura do guiador de 0 a 27 cm
Muleta : Lateral e dobrável

4. Segurança

Travagem : Travão à tambor traseiro
Fogos & sinalização : Luzes dianteiras e traseiras LED

Max

1. Motor & Bateria

Potência : 500 W
Tipo : Sem vassouras (brushless)
Marca : Shenzhen Tops Innovation Technology
Especificação : 48 V • 8 Ah
Capacidade : 384 Wh
Temperatura de armazenamento : -10°C a 35°C
Temperatura de utilização : -20°C a 60°C
Tipo bateria : Lithium-Ion
Carregador : 54,6 V • 2 A

2. Dados e desempenhos

Velocidade : Velocidade 1 : 6 km/h
Velocidade 2 : 15 km/h
Velocidade 3 : 25 km/h
Autonomia : 30 para 35 km
Inclinação máxima : 15°
Tempo de recarga : 4h para 5h
Dimensão : 115 x 58 x (95-127) cm
Dimensão dobrada : 108,5 x 21 x 40 cm
Carga máxima : 120 kg
Peso produzido (único) : 20,5 kg
Peso cartão : 24,1 kg
Dimensão cartão : 1200 x 250 x 460 mm
Composição : Trotinete + Carregador + Manual
Quantidade em contentor : 20GP:225 pcs
40GP:450 pcs
40HQ:546 pcs
Conformidade : CE ROHS MD

3. Ciclo e Conforto

Roda frente : 10'' (25 cm)
Roda traseira : 10'' (25 cm)
Pneus : Antes e parte traseira de inflados (câmara à ar)
Suspensões : Duplo choque dianteiro e traseiro
Materiais : Mistura de magnésio
Afficheur : LCD • multi-color • multi-função
Sela : Sim, opcional
Guarda ao solo : 10,5 cm
Altura plataforma desde o solo : 19,5 cm
Dobragem : Sim seguro
Ajustamento : Altura do guiador de 0 a 32 cm
Muleta : Lateral e dobrável

4. Segurança

Travagem : Travão elétrico adia à gatilho
Travão mecânico à disco antes e parte traseira
Fogos & sinalização : Luzes dianteiras e traseiras LED
Buzina : Sim
Alarme remoto : Sim

DECLARAÇÃO DE CONFORMIDADE

Mim abaixo assinado, o Sr. Thierry BILLAU, Diretor Geral da sociedade IXIT Beeper,
Estabelecido à Parque de Atividade dos Grilos, 228 rue de l'Ancienne Distillerie, 69400 Gleizé,
Certifique que o produto, **Trotinete elétrico urbano LITE, Referência FX1L, Modelo S6,**
É conforme às exigências das diretivas, e foi testado seguinte as normas:

	Trotinete elétrico urbano Referência FX1L/Modelo S6	Carregador elétrico lítio-íon Referência FX1L-SP00/Modelo JY-294150
2006/42/CE relativo às máquinas	EN 60204-1:2006+A1:2009+AC:2010 EN ISO 12100:2010 **Relatório BSTDG1704789620003SR-2**	
2014/30/UE relativo à compatibilidade eletromagnética	EN 55014-1:2017 EN 61000-3-2:2014 EN 61000-3-3:2013 EN 55014-2:2015 **Relatório STR18108043E**	EN 55014-1:2006+A1:2009+A2:2011 EN 55014-2: 2015 EN 61000-3-2: 2014 EN 61000-3-3: 2013 **Relatório NTEK-2016NT01123913E-R1-01**
2014/35/UE relativo ao material elétrico destinado à ser empregado em certos limites de tensões	EN 60204-1:2006+A1:2009+AC:2010 EN ISO 12100:2010 **Relatório BSTDG1704789620003SR-2** EN 60335-1:2012+A11:2014 EN 62233:2008 **Relatório STR18108043S**	EN 60335-2-29: 2004+A2:2010 EN 60335-1 :2012+A11 :2014 EN 62233:2008 **Relatório NTEK-2016NT01123914S-01**
2011/65/UE relativa à restrição do uso de determinadas substâncias perigosas em equipamentos eléctricos e electrónicos	**Relatório STR18106008R**	**Relatório NTEK-2017NT03202075R**
1907/2006/CE sobre o Registro, Avaliação, Autorização e Restrição de Produtos Químicos	**Relatório BSTDG1704789620002RR-4**	**Relatório NTEK-2017NT03202077R**
278/2009/CE sobre os requisitos de concepção ecológica para o consumo de electricidade em modo de espera e desligado dos equipamentos domésticos e de escritório eléctricos e electrónicos.		EN 50563: 2011+A1:2013 **Relatório NTEK-2017NT03202076S**

Thierry BILLAU, Diretor Geral

DECLARAÇÃO DE CONFORMIDADE

Mim abaixo assinado, o Sr. Thierry BILLAU, Diretor Geral da sociedade IXIT Beeper,
Estabelecido à Parque de Atividade dos Grilos, 228 rue de l'Ancienne Distillerie, 69400 Gleizé,
Certifique que o produto, **Trotinete elétrico urbano SPEED, Referência FX8, Modelo F,**
É conforme às exigências das diretivas, e foi testado seguinte as normas:

	Trotinete elétrico urbano Referência FX8/Modelo F	Carregador elétrico lítio-íon Referência FX8-SP00/Modelo JY-420150
2006/42/CE relativo às máquinas	EN 60204-1:2006+A1:2009+AC:2010 EN ISO 12100:2010 **Relatório BSTDG1704789620003SR-2**	
2014/30/UE relativo à compatibilidade eletromagnética	EN 55014-1:2017 EN 61000-3-2:2014 EN 61000-3-3:2013 EN 55014-2:2015 **Relatório STR18108043E**	EN 55014-1:2006+A1:2009+A2:2011 EN 55014-2: 2015 EN 61000-3-2: 2014 EN 61000-3-3: 2013 **Relatório NTEK-2016NT01123913E-R1-01**
2014/35/UE relativo ao material elétrico destinado à ser empregado em certos limites de tensões	EN 60204-1:2006+A1:2009+AC:2010 EN ISO 12100:2010 **Relatório BSTDG1704789620003SR-2** EN 60335-1:2012+A11:2014 EN 62233:2008 **Relatório STR18108043S**	EN 60335-2-29: 2004+A2:2010 EN 60335-1 :2012+A11 :2014 EN 62233:2008 **Relatório NTEK-2016NT01123914S-01**
2011/65/UE relativa à restrição do uso de determinadas substâncias perigosas em equipamentos eléctricos e electrónicos	**Relatório STR18106008R**	**Relatório NTEK-2017NT03202075R**
1907/2006/CE sobre o Registro, Avaliação, Autorização e Restrição de Produtos Químicos	**Relatório BSTDG1704789620002RR-4**	**Relatório NTEK-2017NT03202077R**
278/2009/CE sobre os requisitos de concepção ecológica para o consumo de electricidade em modo de espera e desligado dos equipamentos domésticos e de escritório eléctricos e electrónicos.		EN 50563: 2011+A1:2013 **Relatório NTEK-2017NT03202076S**

Thierry BILLAU, Diretor Geral

DECLARAÇÃO DE CONFORMIDADE

Mim abaixo assinado, o Sr. Thierry BILLAU, Diretor Geral da sociedade IXIT Beeper,
Estabelecido à Parque de Atividade dos Grilos, 228 rue de l'Ancienne Distillerie, 69400 Gleizé,
Certifique que o produto, **Trotinete elétrico urbano MAX, Referência FX10, Modelo Y,**
É conforme às exigências das diretivas, e foi testado seguinte as normas:

	Scooter elétrico urbano Referência FX10 / Modelo Y	Carregador elétrico de iões de lítio Referência FX10-SP00 / Modelo JY-546200
2006/42/CE relativo às máquinas	EN 60204-1:2006+A1:2009+AC:2010 EN ISO 12100:2010 **Relatório BSTDG1704789620003SR-2**	
2014/30/UE relativo à compatibilidade eletromagnética	EN 55014-1:2017 EN 61000-3-2:2014 EN 61000-3-3:2013 EN 55014-2:2015 **Relatório STR18108043E**	EN 55014-1:2006+A1:2009+A2:2011 EN 55014-2: 2015 EN 61000-3-2: 2014 EN 61000-3-3: 2013 **Relatório NTEK-2016NT01123913E-R1-01**
2014/35/UE relativo ao material elétrico destinado à ser empregado em certos limites de tensões	EN 60204-1:2006+A1:2009+AC:2010 EN ISO 12100:2010 **Relatório BSTDG1704789620003SR-2** EN 60335-1:2012+A11:2014 EN 62233:2008 **Relatório STR18108043S**	EN 60335-2-29: 2004+A2:2010 EN 60335-1 :2012+A11 :2014 EN 62233:2008 **Relatório NTEK-2016NT01123914S-01**
2011/65/UE relativa à restrição do uso de determinadas substâncias perigosas em equipamentos eléctricos e electrónicos	**Relatório STR18106008R**	**Relatório NTEK-2017NT03202075R**
1907/2006/CE sobre o Registro, Avaliação, Autorização e Restrição de Produtos Químicos	**Relatório BSTDG1704789620002RR-4**	**Relatório NTEK-2017NT03202077R**
278/2009/CE sobre os requisitos de concepção ecológica para o consumo de electricidade em modo de espera e desligado dos equipamentos domésticos e de escritório eléctricos e electrónicos.		EN 50563: 2011+A1:2013 **Relatório NTEK-2017NT03202076S**

Thierry BILLAU, Diretor Geral

ASSISTÊNCIA TÉCNICA & GARANTIA

O seu EDP tem uma garantia de 2 anos, a bateria é garantida 6 meses.
Para qualquer pedido, não hesitam a contactar a nossa equipa técnica : technique@beeper.fr

MENÇÕES LEGAIS

Produto fabricado em China.
Fotografias & dados indicativos não contratuais.
Reprodução proibida sem acordo expressar.

©IXIT Beeper 2020

IXIT BEEPER
228 rue de l'Ancienne Distillerie
Parc des Grillons
69400 Gleizé
FRANCE
contact@beeper.fr
www.beeper.fr

Plus d'infos, plus de produits
More info, more products

www.beeper.fr

Lite

Speed

Max

©XIT BEEPER 2020. La reproduction des données, informations, descriptions, photos de ce document est soumise à l'autorisation préalable d'IXIT BEEPER. Toutes les informations indiquées dans ce manuel sont indicatives et n'ont pas de caractère contractuel et sont susceptibles d'être modifiées sans préavis. Ces données sont sous réserves de vérification de la compatibilité avec votre véhicule à faire par vos soins. IXIT BEEPER se dégage de toute responsabilité en cas de dégradation d'un véhicule suite à l'installation de ce produit.

©IXIT Beeper 2020. The reproduction of data, information, descriptions, photos of this document is subject to prior authorization IXIT Beeper. All information in this manual are indicative and not of a contractual nature and are subject to change without notice. These datas are in reserve of prior check of compatibility with your vehicle to do by yourself. IXIT Beeper disclaims any liability for damage to a vehicle after the installation of this product.

IXIT BEEPER
228 rue de l'Ancienne Distillerie
Parc des Grillons
69400 Gleizé
FRANCE

contact@beeper.fr
www.beeper.fr